JKFITNESS

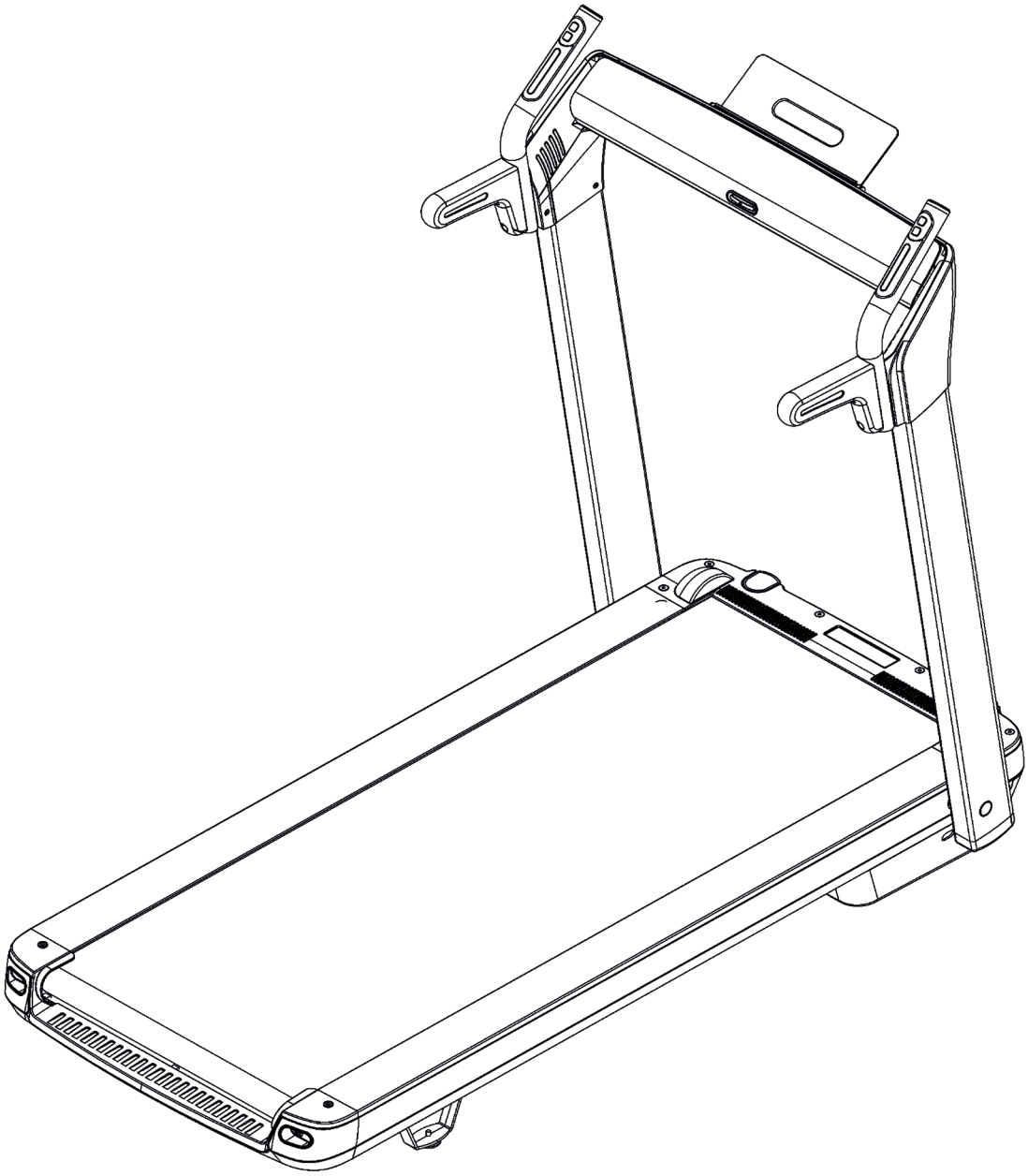

MANUALE ISTRUZIONI

JKsupercompact48

www.jkfitness.com

LUBRIFICAZIONE

ATTENZIONE

PRIMA DELLA MESSA IN OPERA DEL TAPIS ROULANT LUBRIFICARE IL NASTRO.
Verificare almeno ogni 10 ore dall'utilizzo il grado di lubrificazione della pedana che sollevando 1 lato del nastro deve presentarsi non secca e nemmeno troppo umida.

Come lubrificare il tappeto:

1. Spegnere il tappeto
2. Alzare un lato del nastro
3. Prendere il lubrificante
4. Prendere una cannuccia, e posizionarla sopra alla bottiglietta come indicato
5. Distribuire il lubrificante come indica l'immagine verso il centro della pedana. Non mettere troppo lubrificante perché può causare lo scivolamento della superficie di corsa
6. Camminare sul nastro a bassa velocità per 3/5 minuti per distribuire uniformemente il lubrificante

ATTENZIONE

La lubrificazione della pedana deve essere effet- tuata regolarmente per evitare la rottura del motore. La garanzia sul prodotto non è valida per danni causati all'attrezzo da negligenza o mancata manutenzione.

È importante prendersi cura del tappeto e della sua superficie di corsa. Un buon lubrificatore migliorerà le prestazioni del vostro tappeto.
Utilizzare il lubrificante fornito con il tappeto, poi comprare un lubrificante siliconico dal proprio rivenditore di fiducia.

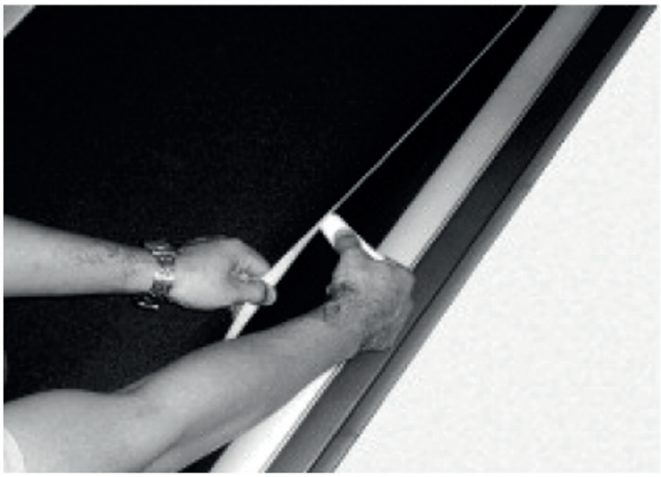

INDICE

LUBRIFICAZIONE	pag. 2
DESCRIZIONE DEL PRODOTTO	pag. 4
ISTRUZIONI PER LA SICUREZZA	pag. 5
ISTRUZIONI PER LA MESSA A TERRA	pag. 7
LISTA DEI COMPONENTI	pag. 8
ASSEMBLAGGIO	pag. 9
SUGGERIMENTI PER L'UTILIZZO DEL TAPIS ROULANT	pag. 12
ISTRUZIONI DEL COMPUTER	pag. 13
MANUTENZIONE	pag. 19
CHIUSURA E TRASPORTO	pag. 20
SOLUZIONE DI ALCUNI PROBLEMI	pag. 22
CONSIGLI PER L'ALLENAMENTO	pag. 23
ESPLOSO	pag. 25
LISTA DELLE PARTI	pag. 26
GARANZIA	pag. 29
RICHIESTA DI ASSISTENZA E ORDINE RICAMBI	pag. 30

DESCRIZIONE DEL PRODOTTO

SPECIFICHE:
Cavalli continuativi/di spunto: 2.0 / 3.0 HP DC
Velocità: 1-16 km/h
Superficie di corsa: 48x130 cm
Livello di inclinazione: elettrica su 12 livelli
Portata massima utente: 100 Kg

N.B.:
Significato della targhetta di identificazione applicata ai tapis roulant:

la targhetta di identificazione presente sul tapis roulant è molto importante perché evidenzia le caratteristiche del prodotto: modello, anno di produzione, peso massimo dell'utente, potenza del motore, tensione, frequenza, consumo, peso macchina e numero di matricola. è necessario leggere, comprendere e osservare quanto riportato sulla targhetta.

CE= Il simbolo Ce significa "Conformité européenne", ed indica che il prodotto che lo porta è conforme ai requisiti essenziali previsti da Direttive in materia di sicurezza, sanità pubblica, tutela del consumatore, ecc.

RoHS= la Direttiva RoHS è la normativa 2002/95/Ce adottata nel febbraio del 2003 dalla Comunità europea. la normativa impone restrizioni sull'uso di determinate sostanze pericolose nella costruzione di vari tipi di apparecchiature elettriche ed elettroniche. la RoHS si applica ai prodotti costruiti o importati nell'Unione europea.

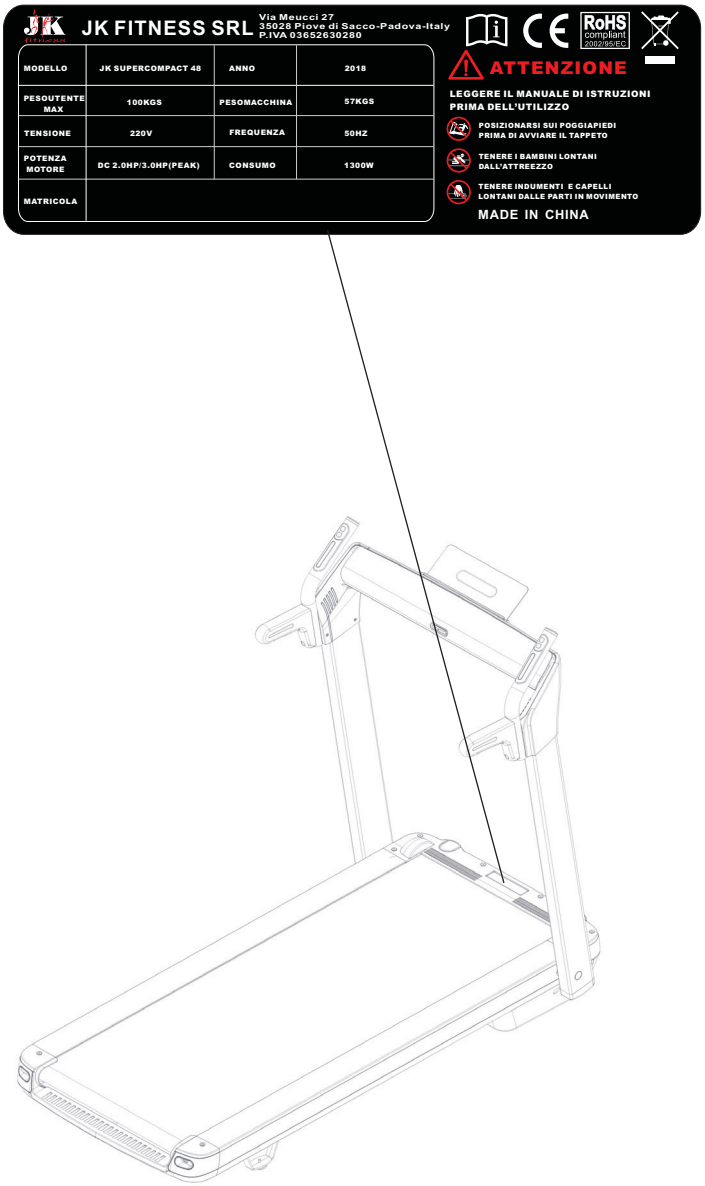

ISTRUZIONI PER LA SICUREZZA

IMPORTANTE

QUESTO ATTREZZO É PROGETTATO ESCLUSIVAMENTE PER USO DOMESTICO. È VIETATO L'UTILIZZO IN CENTRI FITNESS E IN TUTTE LE STRUTTURE IN CUI SI VERIFICHI UN USO COLLETTIVO DEL PRODOTTO.

Grazie per aver acquistato il nostro prodotto. Il vostro tappeto dispone di marcatura CE, in quanto ideato e costruito seguendo i migliori criteri di sicurezza, in conformità agli standard imposti dalle direttive della Comunità Europea. Ciononostante vi consigliamo di seguire durante l'utilizzo dell'attrezzo le basilari norme di sicurezza presentate in questo manuale.
LEGGETE ATTENTAMENTE IL MANUALE PRIMA DI ASSEMBLARE E UTILIZZARE L'ATTREZZO.

ATTENZIONE

Prima di iniziare qualsiasi programma di allenamento consultate il vostro medico. Ciò è raccomandato soprattutto agli individui che hanno superato i 35 anni di età e alle persone con precedenti problemi cardiaci. Leggete tutte le istruzioni prima di utilizzare qualsiasi attrezzo ginnico. Non ci assumiamo nessuna responsabilità per lesioni personali o danni subiti da e attraverso l'utilizzo di questo attrezzo.

1. leggete attentamente il manuale eseguite tutte le istruzioni prima dell'utilizzo del tappeto.
2. Se durante l'allenamento vi sentite storditi, avvertite nausea, dolori al ventre o altri sintomi strani fermate la sessione d'allenamento immediatamente.
CONSULTATE IMMEDIATAMENTE UN MEDICO.
3. Il proprietario del tappeto deve assicurar si che tutte le persone che utilizzano il suo attrezzo siano a conoscenza di tutte le prescrizioni e le indicazioni per la sicurezza descritte in questo manuale.
4. Il tapis roulant può essere utilizzato da persone di età non inferiore a 14 anni e in perfette condizioni fisiche.
5. Non lasciate mai il tappeto incustodito quando la spina è inserita. Staccate la spina quando non usate l'attrezo e prima di rimuovere o sostituire i componenti.
6. Tenete i bambini di età inferiore ai 14 anni e gli animali domestici lontani dall'attrezzo quando vi allenate.
7. Non utilizzate mai il tappeto se il filo elettrico o la presa risultano danneggiati, se l'attrezzo non funziona correttamente, se danneggiato o venuto a contatto con acqua.
8. Controllate periodicamente il serraggio della bullonria e assicuratevi dell'integrità di tutti i componenti.
9. Non tentate di spostare il tappeto afferrandolo per il filo elettrico e non usate questo come appoggio. Tenete il filo lontano da fonti di calore o fiamme libere.
10. L'attrezzo deve essere sempre installato e utilizzato su una superficie piana di portata adeguata al peso del prodotto, in un ambiente domestico all'interno. Non posizionarlo in ambienti umidi o vicino all'acqua.
11. Non inserite oggetti nelle fessure.
12. I soggetti portatori di handicap dovrebbero avere i consenso del medico e un'attenta supervisione da parte di personale qualificato durante l'utilizzo dell'attrezzo.
13. Non mettete le mani o i piedi sotto la pedana. Tenete le mani e le gambe lontane dall'attrezzo quando qualcun altro si sta allenando.
14. Non accendete mai il tappeto mentre stazionate sul nastro. Avviate l'attrezzo rimanendo con i piedi sulle pedane laterali; il tappeto si avvierà alla velocità minima. Iniziate a camminarvi sopra lentamente. Diminuite sempre la velocità quando volete scendere e mantenete una bassa velocità quando riavviate il tappeto
15. Staccate sempre la spina del tappeto dalla presa dopo l'utilizzo e prima di pulirlo.
16. Per la disconnessione, spegnete tutte le funzioni e rimuovete la spina dalla presa elettrica.
17. Pericolo cariche elettrostatiche: non utilizzate il tappeto se indossate indumenti in materiali sintetici. Questo tipo di materiale può infatti generare cariche elettrostatiche che, una volta scaricate sulle parti metalliche del tappeto, possono causare una perdita di equilibrio e stabilità durante l'allenamento.
18. Utilizzate il tappeto soltanto per l'uso contemplato in questo manuale.

ISTRUZIONI PER LA SICUREZZA

19. Riscaldatevi per 5/10 minuti prima di ciascuna sessione di allenamento e non trascurate il defaticamento per 5/10 minuti. Questo permetterà l'aumento e la diminuzione graduale del battito cardiaco e eviterà eventuali strappi muscolari.
20. Iniziate il vostro programma lentamente e aumentate gradualmente la velocità e l'inclinazione.
21. Indossate sempre un abbigliamento appropriato e scarpe sportive mentre vi allenate. Non indossate abiti svolazzanti che potrebbero incastrarsi nelle parti mobili dell'attrezzo.
22. Non camminate o correte a piedi nudi, con le calze, scarpe larghe o ciabatte. Utilizzate scarpe da ginnastica adatte alla corsa.
23. Vi consigliamo di fare attenzione quando sollevate o spostate l'attrezzo evitando così un possibile mal di schiena. Seguite le corrette tecniche di sollevamento.
24. Mantenere le seguenti distanze: 75 cm ad ogni lato, 100 cm nel lato posteriore e garantire uno spazio sufficiente per il passaggio e un accesso sicuro di fronte al tappeto.
25. Installare l'attrezzo in un luogo privo di interferenze elettromagnetiche, come da esempio televisori, antenne, linee di alta tensione, reti Wi-Fi.

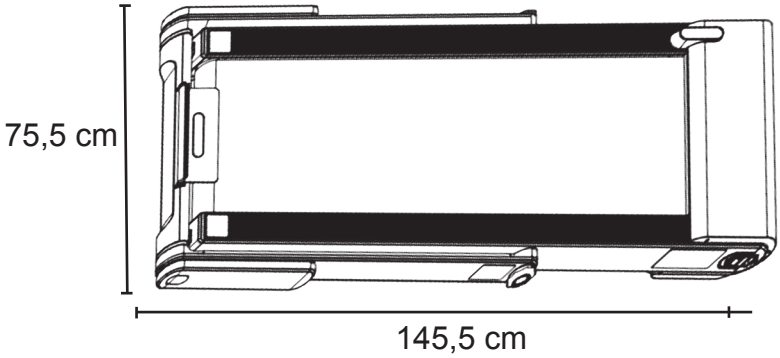

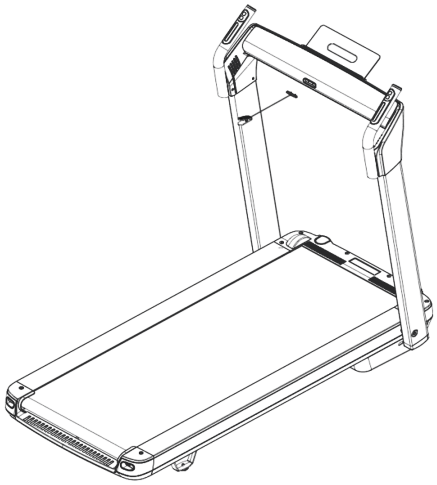

PERICOLO

La chiavetta di sicurezza è un dispositivo pensato per la vostra incolumità.
Prima di cominciare l'esercizio, posizionare la chiave di sicurezza sull'apposita sede al centro della console e allacciare l'estremità opposta con la clip ai propri indumenti.
L'esercizio non può essere avviato senza collegare la chiave di sicurezza.
In caso di emergenza, staccare la chiave di sicurezza per bloccare immediatamente il movimento del nastro.
Al termine di ogni utilizzo togliere la chiave di sicurezza dalla console, e conservarla lontano dalla portata di bambini per evitare azionamenti impropri del tapis roulant.

ISTRUZIONI PER LA MESSA A TERRA

Questo prodotto deve essere utilizzato con la messa a terra. In caso di malfunzionamento o guasto la messa a terra garantirà una maggiore sicurezza riducendo il rischio di scossa elettrica. La connessione dell'attrezzatura senza la messa a terra può originare una scossa elettrica. Contattare un elettricista qualificato o un tecnico in caso di dubbi riguardati la messa a terra.
Collegare l'attrezzo alla rete elettrica solamente dopo aver concluso le operazioni di assemblaggio

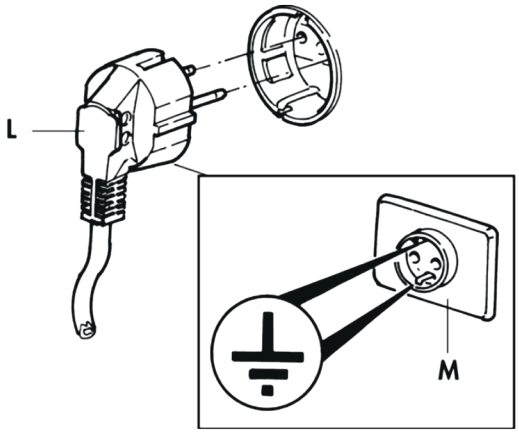

PERICOLO

Questo prodotto deve essere utilizzato con la messa a terra. In caso di malfunzionamento o guasto la messa a terra garantirà una maggiore sicurezza riducendo il rischio di scossa elettrica. La connessione dell'attrezzatura senza la messa a terra può originare una scossa elettrica. Contattare un elettricista qualificato o un tecnico in caso di dubbi riguardati la messa a terra.

ATTENZIONE

La presa di alimentazione deve essere posizionata in un luogo che consenta un facile inserimento/estrazione, lontano dall'attrezzo stesso per evitare la possibilità di cortocircuiti dovuti a sudore, acqua, umidità. La JK Fitness non si ritiene responsabile per danni arrecati dall'attrezzo a cose o persone nei seguenti casi:

1. Usi impropri e non conformi alle indicazioni contenute in questo manuale.
2. Non corretta e insufficiente manutenzione.
3. Utilizzo di componenti e pezzi di ricambio non originali.

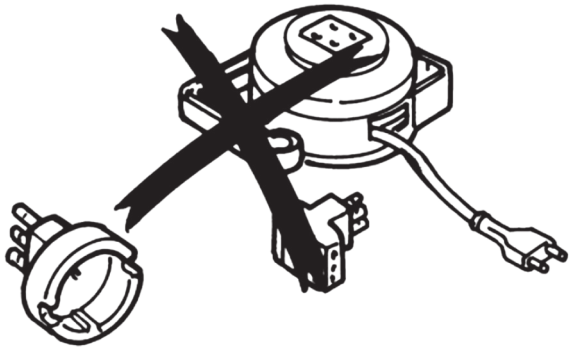

Non far passare il cavo di rete sotto alla macchina o vicino alle parti in movimento.

LISTA DEI COMPONENTI

ATTENZIONE

Usare estrema cautela quando assemblate il tappeto.
Nota: ogni passaggio nelle istruzioni di assemblaggio vi informa su come procedere correttamente. Leggete attentamente tutte le istruzioni prima di assemblare il tappeto.

1. Aprire la confezione e tirare fuori tutte le parti separandole dal cartone.
2. Estrarre il tappeto e tutte le sue componenti.
3. Verificare che nella confezione ci siano tutti i pezzi.Se ne dovesse mancare qualcuno, contattate il centro assistenza.

20 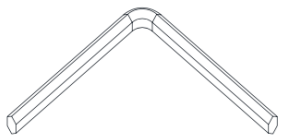 Chiave a brugola S5 (1)	**55** Olio siliconico (1)	**75** 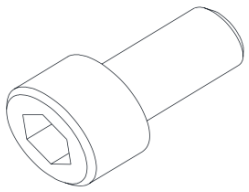 Vite M6*12 (4)
96 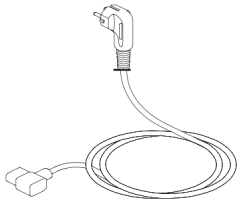 Cavo alimentazione (1)	**103** Cavo mp3 (1)	**114** 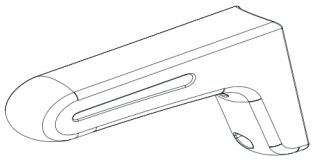 Corrimano (2)
128 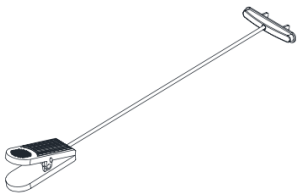 Chiave di sicurezza (1)		

NOTA

I passi del montaggio e dell'utilizzo sono corredati da immagini delle componenti. I continui aggiornamenti del prodotto, volti al loro miglioramento, potrebbero far sì che tali immagini siano leggermente differenti dalle reali componenti. La sicurezza e funzionalità del prodotto sono comunque garantite.

ASSEMBLAGGIO

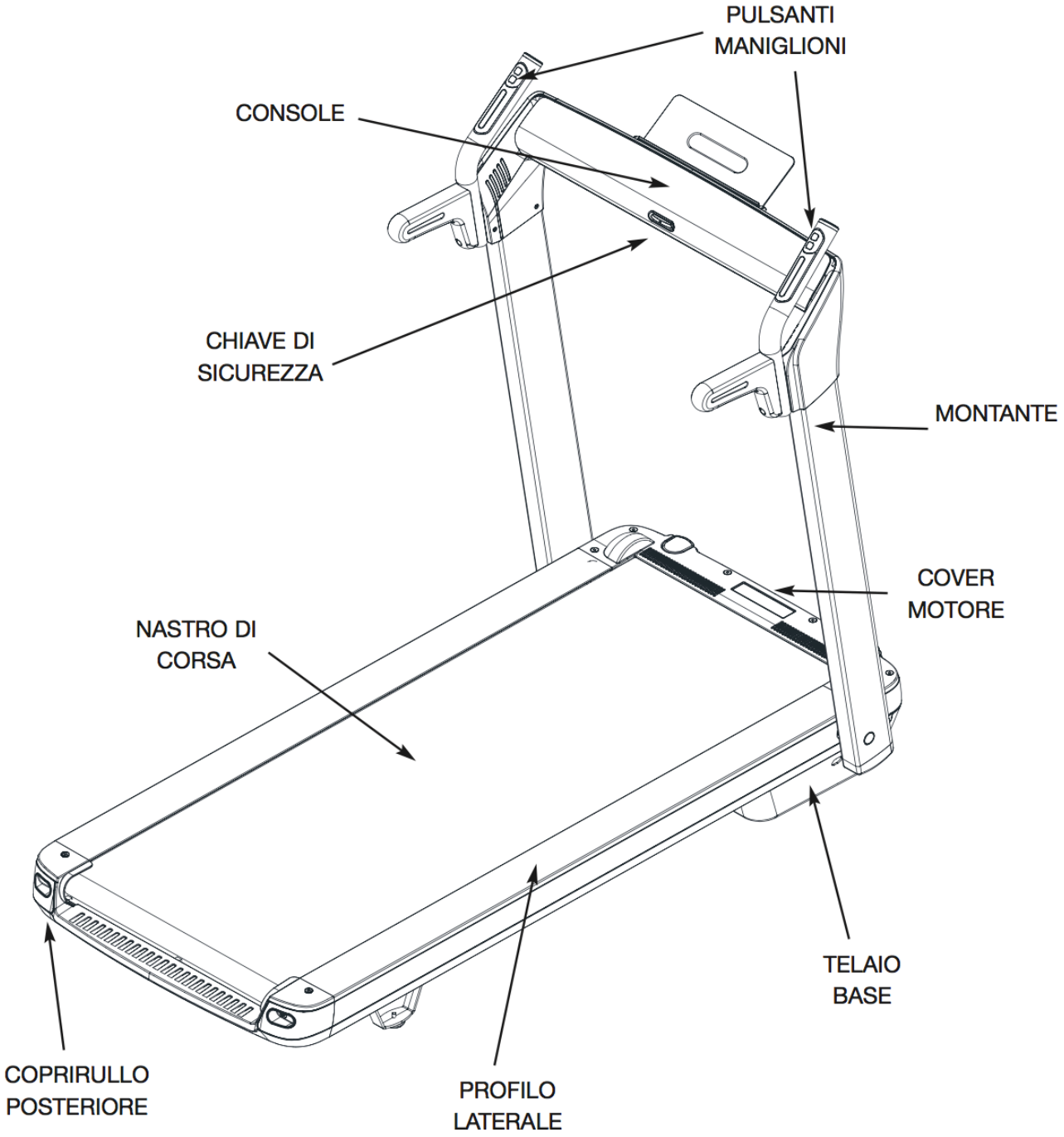

ASSEMBLAGGIO

ATTENZIONE

SEGUITE SCRUPOLOSAMENTE LE ISTRUZIONI PER L'ASSEMBLAGGIO RIPORTATE QUI DI SEGUITO. UN NON CORRETTO ASSEMBLAGGIO PUÒ ESSERE CAUSA DI MALFUNZIONAMENTO DEL'ATTREZZO E CONSEGUENTI INCIDENTI.

STEP 1

a. Tenere con una mano il montante.
b. Spingere verso il basso la leva di blocco con una mano o con il piede fino a sentire uno scatto.
c. Sollevare i montanti fino a bloccarli in posizione verticale, sentendo lo scatto.
d. Scuotere leggermente i montanti per verificare che siano ben fissati.

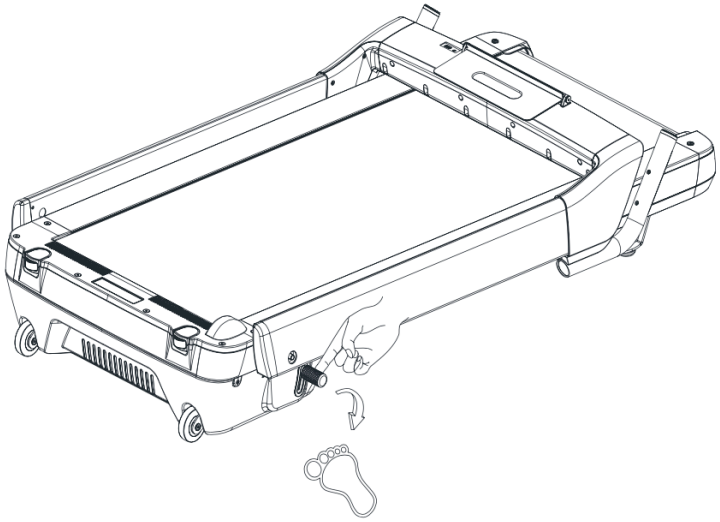

STEP 2

a. Ruotare verso l'alto il supporto tablet.
b. Spingerlo verso sinistra e verificare che si blocchi saldamente

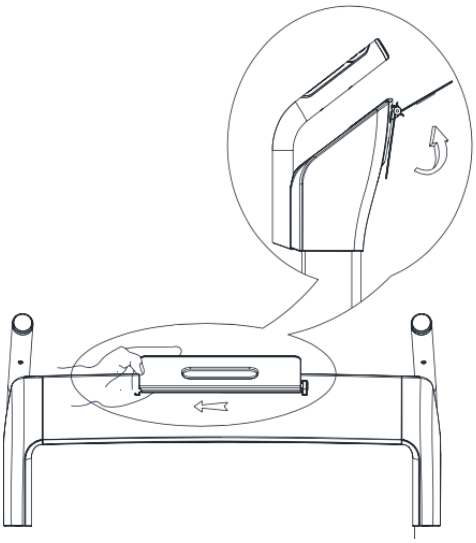

ASSEMBLAGGIO

STEP 3

a. Inserire la chiavetta di sicurezza nell'apposito foro al centro della console.

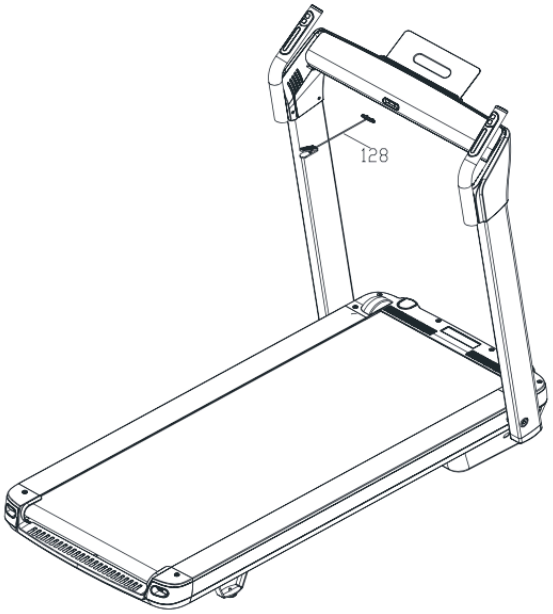

STEP 4

a. Assemblare i corrimano (2) ai maniglioni utilizzando le viti M6*12L (75).
N.B. Prima di richiudere il tapis roulant è necessario rimuovere i corrimano.

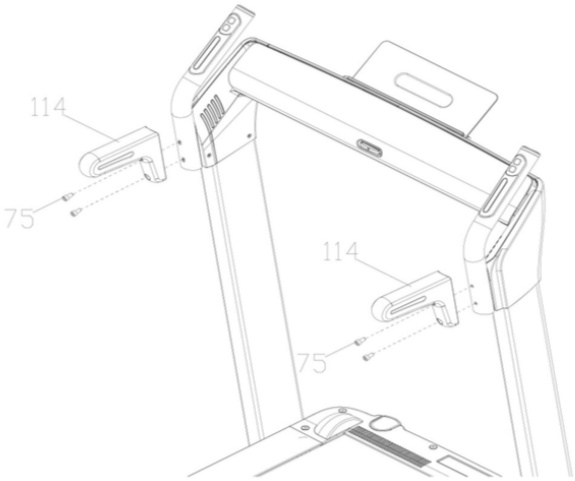

ATTENZIONE

Per maggiore sicurezza usare la macchina con i maniglioni assemblati

SUGGERIMENTI PER L'UTILIZZO DEL TAPIS ROULANT

1. Durante i primi utilizzi dell'attrezzo prendere prima confidenza con i comandi e con le funzioni dello stesso. Proce dere gradualmente all'utilizzo dell'attrezzo e familiarizzare utilizzando il programma manuale prima che quelli preim postati.
2. Usare i corrimano in caso ci si senta insicuri.
3. Cominciare con una andatura lenta e quindi aumentare gradualmente.
4. Prima di avviare il nastro posizionarsi con i piedi sulle pedane laterali, salire sul nastro dopo che il ha iniziato a scorrere a velocità bassa.
5. L'attrezzo può essere utilizzato da una sola persona alla volta.
6. Camminare rivolgendosi verso la console e non cambiare direzione durante l'esercizio.

ISTRUZIONI DEL COMPUTER

VISUALIZZAZIONI DELLA CONSOLE: mettere in ordine e verificare

LIVELLO DI INCLINAZIONE: visualizza il livello di inclinazione della pedana.

PULSAZIONI / CALORIE: indica la stima delle pulsazioni cardiache (valore indicativo) nel caso vengano impugnate le placche sui maniglioni e la stima delle calorie bruciate durante l'esercizio.

TEMPO / PROGRAMMA: indica i minuti trascorsi dall'inizio dell'allenamento e il programma attualmente in uso.

DISTANZA / MODO: indica la distanza percorsa e la modalità attualmente in uso.

PEDOMETRO: Indica il numero di passi effettuati.

VELOCITÀ: indica la velocità di esercizio.

FUNZIONI DEI TASTI:

START: avvia il tappeto in modalità manuale.

3 / 5 **PULSANTI DI SELEZIONE RAPIDA INCLINAZIONE:** selezione rapida dell'inclinazione durante il funzionamento (le cifre indicano il livello).

PROGRAMMI: per selezionare i programmi preimpostati. In modalità standby premere il tasto per cambiare ciclicamente da modalità manuale (viene visualizzato 0:00) a P1-P2…P8/U1-U2-U3

MODO: Utilizzare questo pulsante per modificare la modalità da Manuale (0:00) / Conteggio alla rovescia del tempo (30:00) / Conteggio alla rovescia della distanza (5.0) / Conteggio alla rovescia delle calorie (100).
Per modificare tali valori obiettivo utilizzare i pulsanti Velocità + / - e Inclinazione +/-

5 / 3 **PULSANTI DI SELEZIONE RAPIDA VELOCITÀ :** selezione rapida della velocità durante il funzionamento (le cifre indicano il livello).

STOP: arresta il tappeto

PROGRAMMI

MODALITA' MANUALE (AVVIO RAPIDO)
1. Accendere il tappeto
2. Inserire la chiave di sicurezza.
3. Premere il pulsante START, dopo 3 secondi il tappeto si avvierà alla velocità minima.
4. Dopo l'avvio regolare la velocità e l'inclinazione a proprio piacimento, premendo i tasti - / + sui maniglioni, oppure i tasti di selezione rapida sulla console.
5. Per fermare la corsa premere il tasto STOP.

IMPOSTAZIONE CONTO ALLA ROVESCIA
1. Accendere il tappeto
2. Inserire la chiave di sicurezza.

3. Premere il tasto MODO per entrare nell'impostazione del tempo, sulla finestra TEMPO/ PROGRAMMA comparirà il valore "30:00" lampeggiante. Utilizzare i tasti sui maniglioni per inserire la durata dell'esercizio desiderata. Range 05:00 – 99:00.

4. Se si desidera invece impostare la distanza obiettivo premere ancora il tasto MODO fino a che nella finestra DISTANZA/ MODO appare "5.00" lampeggiante e l'icona distanza lampeggia. Utilizzare i tasti sui maniglioni per inserire la distanza dell'esercizio desiderata. Range 0.5 – 99.0.

5. Se si desidera impostare le calorie obiettivo, premere ulteriormente il tasto MODO fino a che nella relativa finestra CALORIE / PULSAZIONI lampeggia "100" e si accende l'icona calorie. Utilizzare i tasti sui maniglioni per inserire le calorie obiettivo desiderate. Range 20-990.

6. Premere il tasto START per avviare l'allenamento. Al raggiungimento dell'obiettivo relativo al parametro impostato il tapis roulant si fermerà.

N.B. E' possibile impostare un solo parametro come obiettivo.

PROGRAMMI PREIMPOSTATI P1-P8
1. Accendere il tappeto.
2. Inserire la chiave di sicurezza.

3. Premere il tasto PROGRAMMI per selezionare il programma.
4. La finestra dei programmi mostrerà "P1 … P8" e si attiverà anche la finestra del tempo con la durata preimpostata di 30:00.
5. Modificare la durata con quella desiderata utilizzando i pulsanti sui corrimani.

6. Premere il tasto START per avviare l'allenamento.
7. La durata impostata verrà divisa in 10 intervalli di tempo di uguale durata, ad ogni intervallo il computer varierà automaticamente la velocità d'esercizio secondo la sottostante tabella. Sarà possibile variare a piacimento la velocità d'esercizio ma all'intervallo successivo il computer riporterà la velocità al livello preimpostato.

PROGRAMMI

PROGRAMMA \ INTERVALLO DI TEMPO		1	2	3	3	5	6	7	8	9	10
P1	VELOCITÀ	1	4	3	4	3	5	4	2	5	3
	INCLINAZIONE	1	2	3	3	1	2	2	3	2	2
P2	VELOCITÀ	1	5	4	6	4	6	4	2	4	2
	INCLINAZIONE	1	2	3	3	2	2	3	4	2	2
P3	VELOCITÀ	1	5	4	5	4	5	4	2	3	2
	INCLINAZIONE	1	2	2	3	1	2	2	2	2	1
P4	VELOCITÀ	1	6	7	5	8	5	9	6	4	3
	INCLINAZIONE	2	2	3	3	2	2	4	6	2	2
P5	VELOCITÀ	1	6	7	5	8	6	7	6	4	3
	INCLINAZIONE	1	2	4	3	2	2	4	5	2	1
P6	VELOCITÀ	1	8	6	4	5	9	7	5	4	3
	INCLINAZIONE	2	2	6	2	3	4	2	2	2	1
P7	VELOCITÀ	1	6	7	4	4	7	4	2	4	2
	INCLINAZIONE	4	5	6	6	9	9	10	12	6	3
P8	VELOCITÀ	1	4	6	8	7	8	6	2	3	2
	INCLINAZIONE	3	5	4	4	3	4	4	3	3	2

PROGRAMMI

PROGRAMMI PERSONALIZZABILI DALL'UTENTE
Oltre agli 8 programmi preimpostati, sono presenti 3 programmi personalizzabili dall'utilizzatore, denominati: U1, U2 E U3
L'utilizzatore può impostare la velocità desiderata in ognuno dei 10 intervalli di tempo in cui si suddividerà la durata dell'allenamento.

a. Premere il tasto PROGRAMMI fino a selezionare un programma tra U1, U2 o U3,

b. Premere il tasto MODE per confermare la scelta del programma ed entrare nella impostazione dei parametri.
c. Inserire la velocità desiderata per il primo intervallo di tempo con i tasti VELOCITA'+/- e l'inclinazione desiderata con i tasti INCLINAZIONE +/- sui corrimano.

d. Premere il tasto MODE per confermare i parametri inseriti.
e. Procedere quindi con il seguente intervallo fino al completamento di tutti e 10 intervalli.
f. Il programma utente verrà memorizzato per i successivi utilizzi e sarà possibile selezionarlo tra i programmi preimpostati.

PROGRAMMA Heart Rate Control (HRC, solo con fascia toracica optional indossata)
I programmi HRC (Controllo del battito Cardiaco) sono allenamento guidato dalle caratteristiche fisiche (resistenza cardiaca) dell'utente. Questi programmi regolano automaticamente la velocità e l'inclinazione del tappeto durante la sessione di allenamento allo scopo di mantenere il numero di pulsazioni cardiache al livello impostato.
La frequenza cardiaca stimata ottimale da mantenere è situata tra il 60% e il 75% della frequenza massima teorica di pulsazioni (calcolata con la formula: 220 meno l'età dell'utente).
Questa frequenza cardiaca permette di bruciare le calorie derivanti dall'ossidazione dei grassi mentre se si mantiene un regime tra il 75%-85% della Frequenza massima teorica apporta un notevole miglioramento delle capacità aerobiche (respiratorie e cardiache). I programmi HRC funzionano solo se utilizzati indossando la fascia cardio (opzionale).

COME INDOSSARE LA FASCIA CARDIO (optional)
1. Attaccare il trasmettitore alla fascia elastica usando le clip.
2. Posizionare il trasmettitore al centro del torace, immediatamente sotto i muscoli pettorali. Indossare il trasmettitore direttamente sulla pelle assicura una più precisa misurazione delle pulsazioni.
3. Stringere la fascia il più possibile evitando però che diventi troppo stretta e ostacoli il movimento.
4. Inumidire il lato interno del trasmettitore prima di iniziare l'allenamento.
5. Indossare la fascia cardio alcuni minuti prima di iniziare l'allenamento.
6. È necessario non allontanarsi più di un metro dalla console durante l'allenamento per consentire alla fascia cardio di trasmettere dei valori attendibili al ricevitore posizionato nella console.

PROGRAMMI

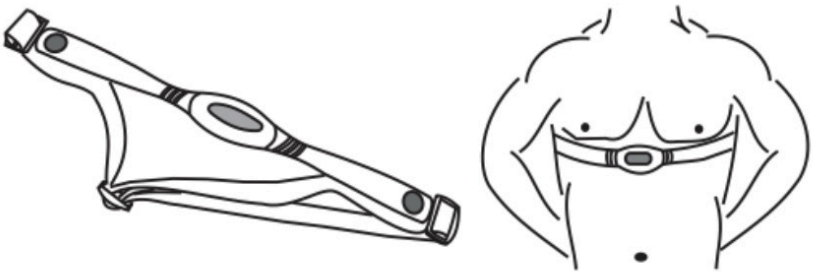

ATTENZIONE

IL TRASMETTITORE SI ATTIVA AUTOMATICAMENTE NON APPENA RICEVE UN SEGNALE DAL CUORE DELL'UTENTE. SI DISATTIVA QUANDO NON RICEVE PIU' ALCUN SEGNALE.
ANCHE SE IL TRASMETTITORE È RESISTENTE ALL'ACQUA PUO' ESSERE DANNEGGIATO DALL'UMIDITÀ ED È DUNQUE NECESSARIO ASCIUGARLO ACCURATAMENTE DOPO L'USO PER PROLUNGARE IL FUNZIONAMENTO DELLE BATTERIE.
NON USARE LA FASCIA CARDIO E IL PROGRAMMA DI CONTROLLO DELLE PULSAZIONI SE SUL DISPLAY NON APPARE UN VALORE STABILE E/O ATTENDIBILE.
IL MALFUNZIONAMENTO DEL TRASMETTITORE CARDIO PUò ESSERE CAUSATO DA INTERFERENZE ELETTROMAGNETICHE (DOVUTE A PICCOLI ELETTRODOMESTICI, FORNI A MICROONDE, TELEVISORI, SISTEMI DI ALLARME PER ABITAZIONI), NON CORRETTO ASSEMBLAGGIO DELLA CONSOLE, INSTABILITÀ DELL' ATTREZZO SUL PIANO D'APPOGGIO.

1. Accendere il tappeto.
2. Inserire la chiave di sicurezza.

3. Premere il tasto PROGRAMMI per selezionare tra i programmi HRC1 (65% della frequenza teorica massima), HRC2 (75% della frequenza teorica massima), HRC3 (85% della frequenza teorica massima). Si attiverà anche la finestra del tempo con la durata preimpostata di 30:00.
4. Modificare la durata dell'esercizio come desiderato utilizzando i pulsanti sui corrimano.

5. Premere il tasto MODE per confermare ed entrare nell'impostazione dell'età, variarla con i pulsanti sui corrimano.

6. All'età inserita corrisponde una frequenza teorica massima, suggerita dalla formula (220 – età).

7. Confermare il valore inserito con il tasto MODE e avviare l'esercizio con il tasto START.

8. Il programma verificherà ogni 15 secondi il valore delle pulsazioni, quando tale valore è inferiore al battito cardiaco obiettivo impostato, la velocità verrà aumentata automaticamente, se dopo 15 secondi l'inclinazione verrà aumentata. Nel caso il battito cardiaco rilevato sia inferiore al battito cardiaco obiettivo, velocità e inclinazione verranno ridotte alternatamente.

FUNZIONE RILEVAMENTO PULSAZIONI CARDIACHE tramite sensori hand pulse
Durante l'esercizio appoggiare entrambe le mani sulle placche metalliche poste sui maniglioni. Dopo qualche secondo il computer rileverà la stima delle pulsazioni per minuto.

ATTENZIONE: il valore rilevato è solamente di riferimento e non può essere considerato un parametro medico.

FUNZIONE SALVASCHERMO – RISPARMIO ENERGETICO
Si attiva quando il tappeto per correre non viene utilizzato e nessun tasto viene premuto per 4 minuti, lo schermo si spegne automaticamente e può essere riacceso premendo uno qualsiasi dei pulsanti presenti sulla console.

FUNZIONE DELLA CHIAVE DI SICUREZZA
Prima di cominciare l'esercizio, agganciare la clip della chiavetta di sicurezza ad un indumento ed inserire l'altra estremità sull'apposito spazio al centro della consolle. In caso di caduta, la chiavetta di sicurezza si staccherà e il tappeto bloccherà la corsa. Sul display apparirà "SAFE".
Dopo ogni utilizzo staccare la chiavetta di sicurezza dalla sede per evitare azionamenti involontari ad esempio da parte di bambini.

INGRESSI MULTIMEDIALI
Questo tappeto dispone di un ingresso AUX per connettere il proprio lettore MP3 e ascoltare la musica attraverso gli altoparlanti del tapis roulant.
Dispone in oltre di una porta USB per la ricarica dei propri dispositivi attraverso il cavo USB.

MANUTENZIONE

ATTENZIONE

È consigliabile mantenere sempre l'attrezzo pulito e privo di polvere. Non utilizzare sostanze infiammabili o solventi per la pulizia. Prima di qualsiasi operazione di pulizia o manutenzione spegnere il tappeto utilizzando il tasto ON/OFF e staccare la spina di alimentazione dal muro.

PULIZIA
Dopo ogni sessione di allenamento è necessario rimuovere i residui di sudore in quanto estremamente corrosivi. Utilizzare un panno in microfibra umido.
Prestare attenzione a non strofinare troppo energicamente la console e i tasti.

REGOLAZIONE DEL NASTRO
Se durante l'utilizzo il nastro scorrevole tende a spostarsi verso il lato destro/sinistro della pedana, eseguite le seguenti operazioni:
1. Interrompete l'allenamento e spegnete il tappeto con il tasto ON/OFF.
2. Utilizzando la chiave a L in dotazione intervenite sulle viti di regolazione (vedi figura). Girate il cilindro in senso orario. Non eseguite più di 1/4 di giro alla volta.
3. Agite sul lato destro se volete spostare il nastro verso sinistra e viceversa.
4. Effettuate questa operazione su entrambi i lati se necessario.
5. Accendete il tapis roulant e osservate il nastro per alcuni secondi per assicurarvi che il problema sia stato risolto.
6. In caso contrario, ripetete la procedura descritta sopra. Se il nastro scorrevole risulta poco teso, avvitare n senso orario entrambe le viti di regolazione. Non effettuate più di 1/4 di giro alla volta. Se il nastro risulta troppo teso svitare in senso antiorario le viti di regolazione (non eseguite più di 1/4 di giro alla volta)

ATTENZIONE

Un tensionamento eccessivo del nastro può provocare la rottura dei cuscinetti, dei rulli e del motore.

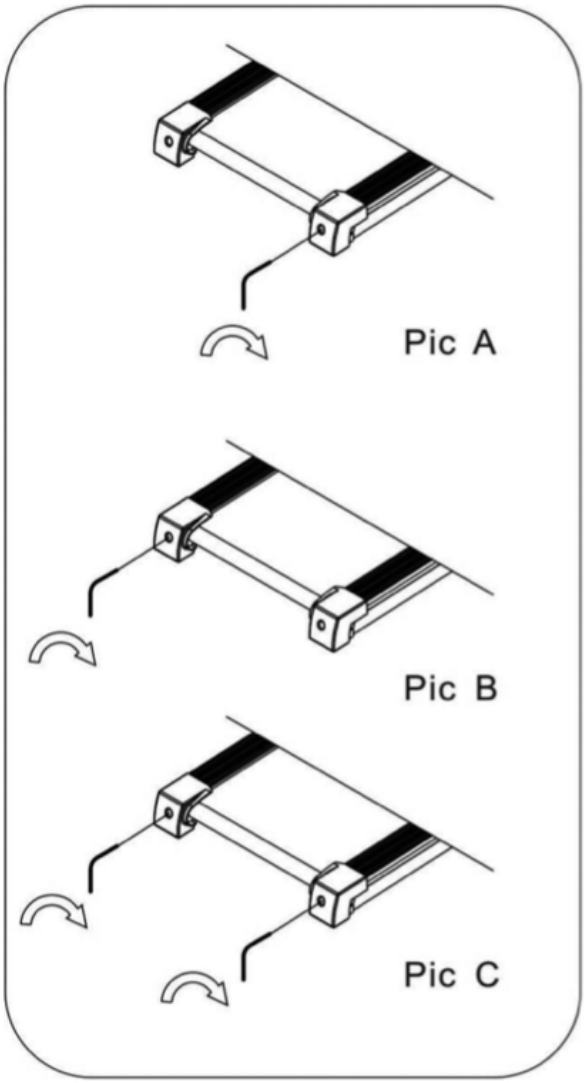

CHIUSURA E TRASPORTO

CHIUSURA

Spegnere completamente il tappeto e sconnetterlo dalla rete elettrica.

STEP 1

a. Rimuovere i maniglioni corrimano come da figura

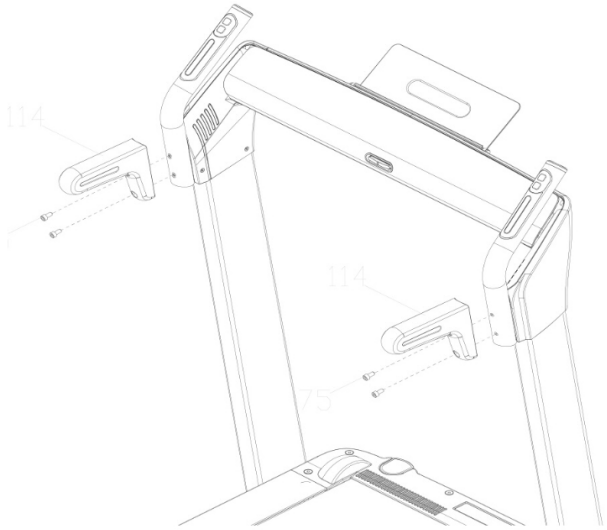

STEP 2

a. Tenere il montante destro con una mano. Premere la leva sotto al piano di corsa con una mano o con il piede fino ad udire lo scatto.
b. Abbassare i montanti fino a richiuderli alla pedana.

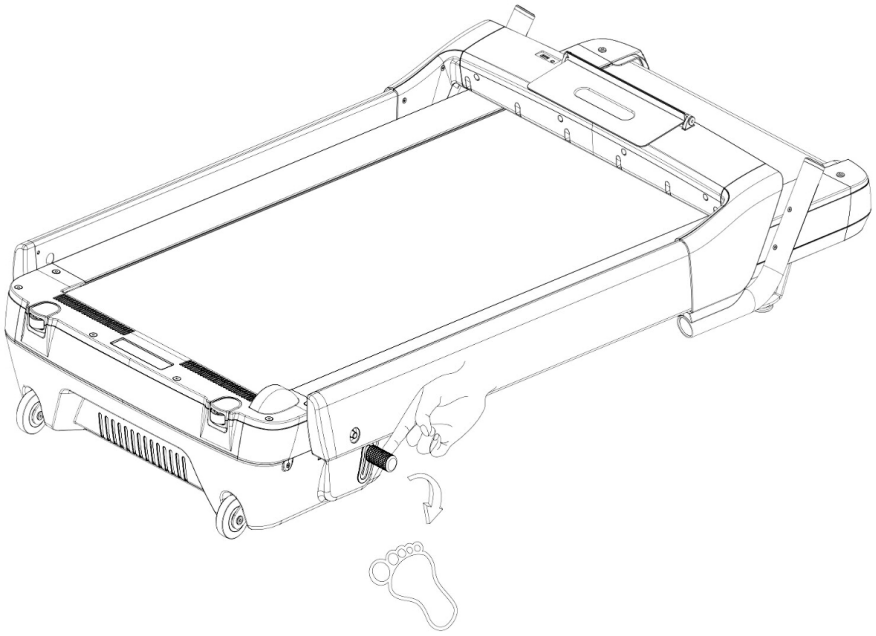

CHIUSURA E TRASPORTO

STEP 3

a. Prima di spostare il tapis roulant, estrarre le ruote di spostamento e supporto come da figura.

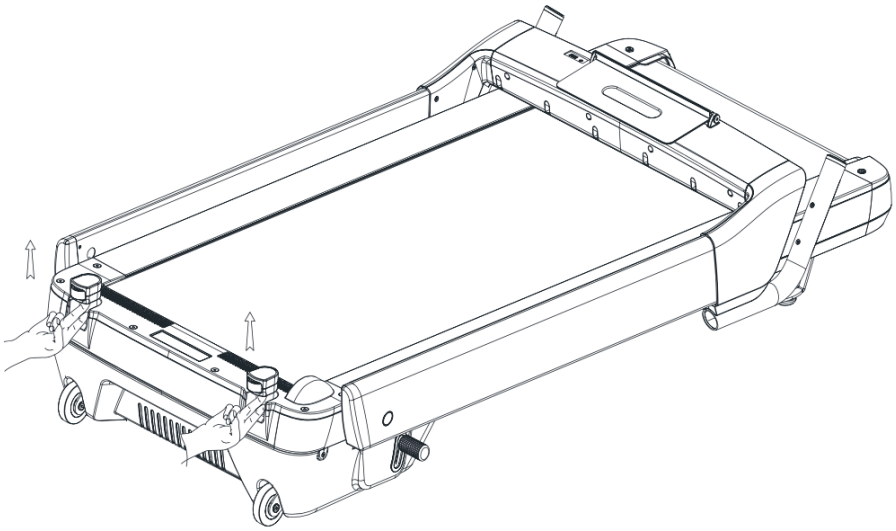

STEP 4

a. Per spostare il tapis roulant inclinarlo sulle apposite ruote.
b. Posizionarlo quindi in posizione verticale.

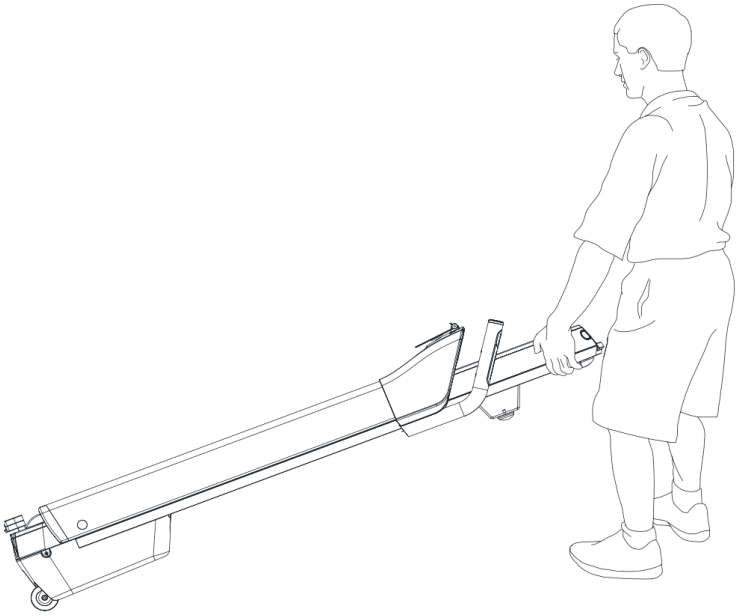

ATTENZIONE

POSIZIONARE IL TAPIS ROULANT RIPIEGATO VERTICALMENTE IN UN PUNTO SICURO, VICINO AD UNA PARETE E FUORI DALLA PORTATA DI BAMBINI E ANIMALI DOMESTICI.

SOLUZIONE DI ALCUNI PROBLEMI

PROBLEMA	CAUSA	SOLUZIONE
ER1	La scheda console non riceve il segnale.	Controllare che tutti i cavi siano connessi. Verificare i cablaggi della console. Se il problema persiste rivolgersi all'assistenza.
ER3/ER4/ER5/ER13/ER14	Si è attivata l'operazione di protezione a causa di un sovraccarico.	Controllare che tutti i cavi siano connessi. Spegnere e riaccendere il tappeto. Verificare la correttalubrificazione del nastro. Se il problema persiste rivolgersi all'assistenza.
ER6	Il motore non è connesso.	Rivolgersi all'assistenza.
ER7	Il controller non riceve segnali	Verificare che i cavi tra controller e le altre parti sono integri e connessi. Se il problema persiste rivolgersi all'assistenza.

CONSIGLI PER L'ALLENAMENTO

Prima di cominciare ad utilizzare il prodotto è consigliato consultare il proprio medico per una verifica delle proprie condizioni di salute ed eventuali precauzioni da prendere nello svolgimento di questa attività fisica.
Per chi utilizza per la prima volta un attrezzo, senza essersi allenato in precedenza, consigliamo di cominciare con gradualità l'allenamento, limitandolo a 3 volte a settimana, utilizzando basse velocità e svolgendo brevi sedute.
Per chi invece svolge già un'attività sportiva ed intende raggiungere specifici obiettivi, consigliamo di rivolgersi ad un personal trainer.

QUANTO SPESSO BISOGNA ALLENARSI
Bisogna allenarsi tre o quattro volte a settimana per migliorare la propria tonicità muscolare e l'apparato cardio-vascolare.

QUANTO INTENSAMENTE BISOGNA ALLENARSI
L'intensità dell'esercizio fisico si riflette nel numero delle pulsazioni. L'allenamento deve essere sufficientemente rigoroso per rinforzare i muscoli del cuore e migliorare il sistema cardiocircolatorio. Prima di iniziare l'allenamento consultare un medico per verificare le proprie condizioni di salute e conseguentemente il tipo di allenamento.

QUANTO A LUNGO BISOGNA ALLENARSI
Un allenamento intenso condiziona il funzionamento di cuore, polmoni e muscoli. Più ci si allena, sempre all'interno del proprio valore massimo di pulsazioni, più il corpo trarrà beneficio dall'allenamento, in particolare le funzioni aerobiche miglioreranno di molto. Per iniziare, effettuare un esercizio ritmico di 2 o 3 minuti, poi controllare le pulsazioni

PROGRAMMA DI ALLENAMENTO PER PRINCIPIANTI

LIVELLO	DURATA
SETTIMANA 1 allenamento non intenso	6-12 minuti
SETTIMANA 2 allenamento non intenso	10-16 minuti
SETTIMANA 3 allenamento moderato	14-20 minuti
SETTIMANA 4 allenamento moderato	18-24 minuti
SETTIMANA 5 allenamento moderato	22-28 minuti
SETTIMANA 6 allenamento leggermente piu' intenso	20 minuti
SETTIMANA 7 inserire una pausa nell'allenamento	3 minuti di esercizio moderato poi fare esercizio più intenso per 24 minuti

CONSIGLI PER ALLENAMENTO

1

Rotazione della testa
Ruotare la testa a destra, allungando il lato sinistro del collo. Poi ruotare la testa indietro, allungando il mento verso il soffitto tenendo la bocca aperta. Ruotare la testa a sinistra allungando il lato destro del collo. Infine, allungare la testa in avanti verso il collo.

2

Sollevamento spalle
Sollevare la spalla sinistra verso l'orecchio, poi sollevare la spalla destra verso l'orecchio mentre si sta abbassando l'altra spalla.

3

Allungamento braccia
Aprire le braccia lateralmente e sollevarle finchè non sono sopra la testa. Allungare il più possibile il braccio destro fino al soffitto. Ripetere la stessa operazione con il braccio sinistro.

4

Allungamento interno coscia
Sedetevi e fate toccare le piante dei piedi spingendo le ginocchia verso l'esterno. Tenete i piedi uniti il più possibile, continuando a spingere delicatamente le ginocchia verso l'esterno. Tenete la posizione per 15 secondi.

5

Toccare la punta dei piedi
Abbassatevi lentamente rilassando la schiena e le spalle fino a toccare la punta dei piedi. Cercate di allungarvi il più possibile e tenete la posizione per 15 secondi.

6

Stretching ai quadricipiti
Appoggiarsi con una mano contro il muro per mantenersi in equilibrio, con l'altra impugnare il piede sinistro e piegare la gamba fino a sentire una leggera tensione. Dopo 15 secondi cambiare gamba.

7

Allungamento arti inferiori
Estendete la gamba destra. Mettete la pianta del piede sinistro contro l'interno della coscia destra. Allungatevi verso la punta del piede il più possibile. Tenete la posizione per 15 secondi. Rilassate la gamba e ripetete l'operazione con l'altra gamba.

8

Allungamento polpaccio
Appoggiarsi contro un muro con la gamba sinistra di fronte alla destra e le braccia in avanti. Allungare la gamba destra tenendo il piede sinistro ben appoggiato a terra. Allungare per 15 secondi poi ripetere la stessa operazione con l'altra gamba.

ESPLOSO

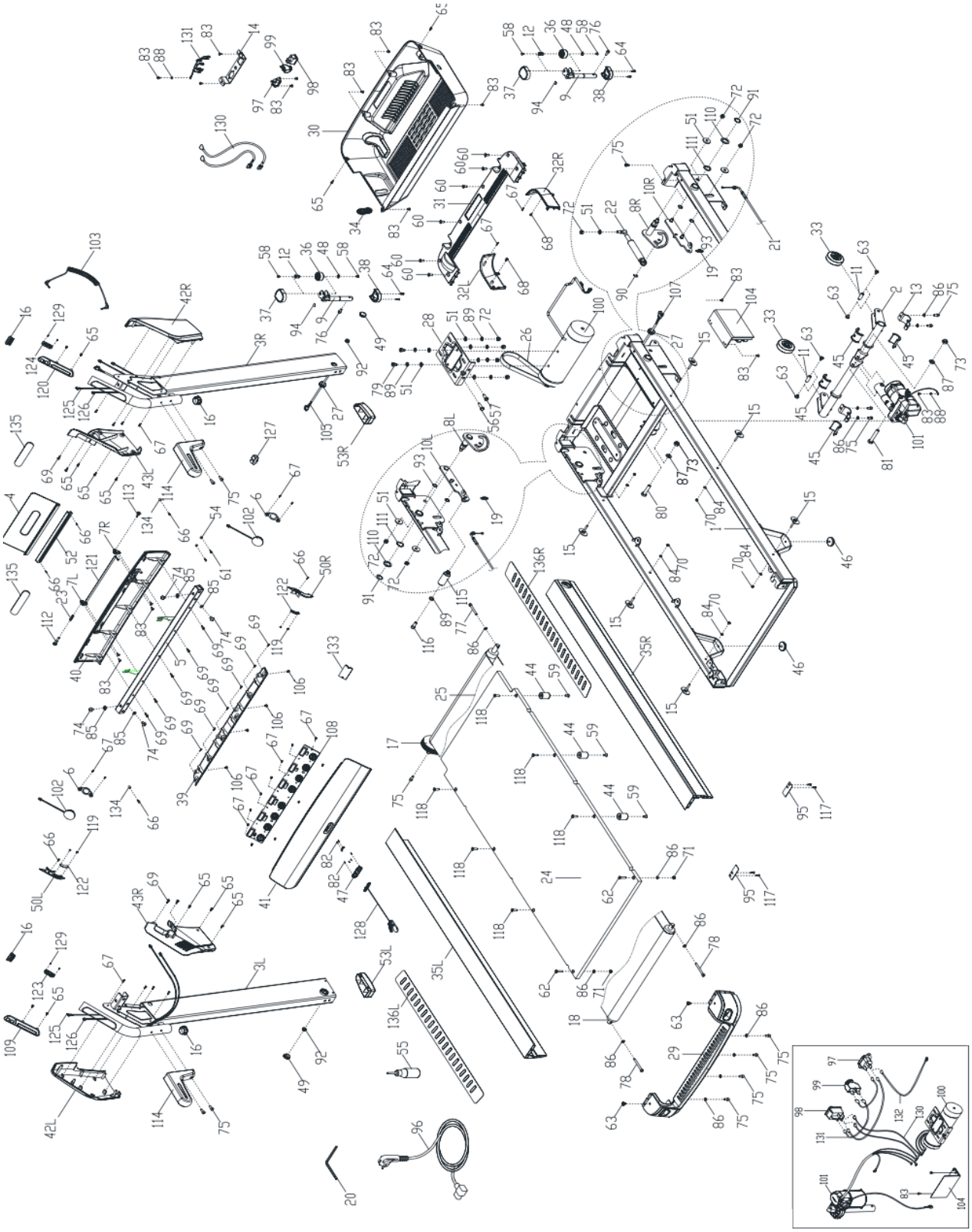

LISTA DELLE PARTI

N.	DESCRIZIONE	Q.TA'
1	TELAIO BASE	1
2	MANIGLIONE	2
3L/R	MONTANTE	2
4	SUPPORTO TABLET	1
5	SUPPORTO CONSOLE	1
6	ALTOPARLANTE	2
7 L/R	SEDE STAFFA TABLET	1
8 L/R	PERNO MOVIMENTO SBLOCCAGGIO	2
9	FISSAGGIO RUOTE DI SUPPORTO	2
10 L/R	FLANGIA	2
11	PERNO RUOTE DI TRASPORTO	2
12	PERNO RUOTE DI TRASPORTO	2
13	PIASTRA STAFFA INCLINAZIONE	2
14	PIASTRA	1
15	CHIUSURA	6
16	TAPPO MANIGLIONI	2
17	RULLO ANTERIORE	1
18	RULLO POSTERIORE	1
19	MOLLA	2
20	CHIAVE A BRUGOLA	1
21	CAVO	1
22	PISTONE	1
23	MOLLA	1
24	TAVOLA CORSA	1
25	NASTRO CORSA	1
26	CINGHIA	1

N.	DESCRIZIONE	Q.TA'
27	ANELLO PASSACAVO	1
28	SEDE MOTORE	1
29	COVER RULLI POSTERIORI	1
30	COVER INFERIORE MOTORE	1
31	COVER MOTORE	1
32 L/R	COVER DECORATIVA LATERALE MOTORE	2
33	RUOTA DI TRASPORTO	2
34	TAPPO	1
35L/R	PEDANA POGGIAPIEDI	4
36	RUOTA SUPPORTO	2
37	COVER SUPERIORE RUOTA DI SUPPORTO	2
38	COVER INFERIORE RUOTA DI SUPPORTO	2
39	COVER INFERIORE COMPUTER	1
40	COVER INFERIRORE COMPUTER	1
41	PANNELLO COMPUTER	1
42 L/R	COVER ESTERNA COMPUTER	2
43 L/R	COVER INTERNA COMPUTER	2
44	ELASTOMERO	6
45	MANICOTTO ASSE INCLINAZIONE	6
46	PIEDINO	2
47	SEDE SAFETY KEY	1
48	ANELLO DI TENUTA A C	2
49	TAPPO VITE MONTANTE	2
50L/R	LUCE ALTOPARLANTE	2
51	RONDELLA PIATTA	11
52	PIASTRA DI TRASMISSIONE LUCE	1

LISTA DELLE PARTI

N.	DESCRIZIONE	Q.TA'
53 L/R	TAPPO MONTANTE	2
54	FISSAGGIO MODULO	2
55	OLIO SILICONICO	1
56	BULLONE M8*20	1
57	BULLONE M8*25	1
58	VITE M5*8	4
59	VITE M6*12	8
60	VITE M6*20	1
61	VITE ST3.0*15	2
62	VITE M6*28	2
63	VITE M6*12	4
64	VITE ST3.0*20	4
65	VITE ST4.0*15	12
66	VITE BT2.5*8	4
67	VITE ST3.0*10	25
68	VITE BT4*8	2
69	VITE BT4*15	15
70	DADO M5	6
71	DADO M6	2
72	DADO M8	9
73	VITE BT2.2*8	2
74	VITE M8*15	4
75	VITE M6*12	12
76	VITE M6*15	2
77	VITE M6*50	1
78	VITE M6*60	2

N.	DESCRIZIONE	Q.TA'
79	VITE M8*12	2
80	BULLONE M10*445	1
81	BULLONE M10*60	1
82	VITE M2*5	6
83	VITE M4*8	16
84	RONDELLA	6
85	RONDELLA PIATTA	4
86	RONDELLA	13
87	RONDELLA PIATTA	2
88	RONDELLA	2
89	RONDELLA M8	7
90	ANELLO DI TENUTA A E	1
91	ANELLO DI TENUTA A C	2
92	DADO M10*P1.25	2
93	RONDELLA PIATTA	4
94	ANELLO A O	2
95	SPESSORE	2
96	CAVO DI ALIMENTAZIONE	1
97	PRESA ALIMENTAZIONE	1
98	INTERRUTTORE	1
99	INTERRUTTORE DI EMERGENZA	1
100	MOTORE	1
101	MOTORE INCLINAZIONE	1
102	ALTOPARLANTE	2
103	CAVO MP3	1
104	CONTROLLER	1

LISTA DELLE PARTI

N.	DESCRIZIONE	Q.TA'
105	CAVO CONTROLLO SUPERIORE	1
106	VITE M4*12	4
107	CAVO CONTROLLO INFERIORE	1
108	CONSOLE	1
109	SEDE TASTI INCLINAZIONE	1
110	RONDELLA	2
111	RONDELLA CURVA	2
112	VITE FISSAGGIO SUPPORTO TABLET DESTRA	1
113	VITE FISSAGGIO SUPPORTO TABLET SINISTRA	1
114	CORRIMANO	2
115	PERNO DI APERTURA	1
116	VITE M6*25	1
117	VITE M4*12	4
118	VITE M6*25	6
119	VITE BT2.2*5	4
120	SEDE TASTI VELOCITA'	1

N.	DESCRIZIONE	Q.TA'
121	LUCE DECORATIVA SUPPORTO	1
122	LUCE DECORATIVA ALTOPARLANTI	2
123	SCHEDINO TASTI INCLINAZIONE	1
124	SCHEDINO TASTI VELOCITA'	1
125	CAVO PULSAZIONI	2
126	CAVO COMANDI	2
127	MODULO USB	1
128	SAFETY KEY	1
129	VITE M3*6	4
129	VITE M3*6	4
130	CAVO	2
131	CAVO	3
132	CAVO MESSSA A TERRA	1
134	SPESSORE	2
136	ADESIVO ANTISCIVOLO POGGIAPIEDI	2

GARANZIA

ATTREZZI JK FITNESS
VALIDITÀ 24 mesi

DICHIARAZIONE DI GARANZIA DEGLI ATTREZZI PER HOME FITNESS A MARCHIO "SUPERCOMPACT"

La presente Garanzia si intende aggiuntiva e non sostitutiva di ogni altro diritto di cui gode l'acquirente (cliente) del prodotto ed in particolare, non pregiudica in alcun modo i diritti del cliente stabiliti dalla normativa Italiana di attuazione della Direttiva 1999/44/CE.

NORME GENERALI

Durata: JK FITNESS S.r.l., a norma di quanto stabilito qui di seguito, offre ai propri clienti una Garanzia degli attrezzi per home fitness, per un periodo di 24 mesi, a partire dalla data di acquisto e/o di consegna del prodotto.

Territorialità: La presente Garanzia è efficace soltanto per prestazioni in Garanzia da rendersi sul territorio Italiano e riguarda solamente prodotti con il marchio "JK FITNESS" commercializzati dalla JK FITNESS S.r.l., sul territorio italiano.

Validità: Lo scontrino fiscale e/o la fattura di acquisto e/o il DDT di consegna del prodotto al cliente, sono gli unici documenti che danno diritto alle prestazioni oggetto della presente Garanzia e dovranno essere esibiti all'atto della richiesta di intervento, insieme al certificato di Garanzia originale JK FITNESS,
debitamente compilato. JK FITNESS S.r.l. si riserva il diritto di rifiutarsi di adempiere alle obbligazioni oggetto della presente garanzia se le informazioni o i dati presenti sui documenti di acquisto e/o consegna del prodotto, sono stati alterati o cancellati dopo l'acquisto da parte del cliente o mancano nel momento di richiesta di intervento. Per eventuali sostituzioni di alcune parti dei componenti dell'attrezzo la Garanzia avrà una validità complessiva di 6 mesi sul pezzo sostituito.

LIMITAZIONI

JK FITNESS S.r.l. declina ogni responsabilità per eventuali danni che possano, direttamente o indirettamente, derivare a persone, animali domestici e cose in conseguenza della mancata osservanza delle istruzioni, indicazioni ed avvertenze contenute nel manuale d'uso e finalizzate a consentire il corretto montaggio ed il regolare funzionamento del prodotto.

La presente Garanzia non comprende:

• Controlli periodici o di manutenzione gratuiti oppure il risarcimento dei costi sostenuti per effettuarli.

• Riparazioni o sostituzioni gratuite o rimborso del prezzo di acquisto, relativi a prodotti che presentano malfunzionamenti causati da incuria e/o uso improprio non conforme a quanto dichiarato nel libretto d'uso che accompagna il prodotto all'atto di vendita, o a causa di fulmini, fenomeni atmosferici, sovratensioni e sovracorrenti, insufficiente od irregolare alimentazione elettrica, o uso scorretto o in contraddizione con le misure tecniche e/o di sicurezza richieste nel paese in cui viene utilizzato l'attrezzo ed il risarcimento di eventuali danni generati da tali prodotti.

• Risarcimento di danni dovuti all'insorgenza di infortuni o patologie correlate ad un uso improprio dei prodotti JK FITNESS, o comunque dipendenti da un uso diverso da quello specificato nel manuale d'uso che accompagna il prodotto all'atto dell'acquisto.

• Riparazioni o sostituzioni gratuite o rimborso del prezzo di acquisto per rimediare a malfunzionamenti derivanti da installazione del prodotto non conforme rispetto a quanto dichiarato dal manuale d'uso e installazione che accompagna il prodotto, e/o causati da interventi o modifiche al prodotto effettuate da centri di assistenza non autorizzati, effettuati senza autorizzazione da parte di JK FITNESS ed il risarcimento di eventuali danni generati da tali prodotti

• Costi di smontaggio, disinstallazione di prodotti nuovi, trovati danneggiati all'apertura dell'imballo.

• Risarcimento di danni accidentali o danni susseguenti a smarrimenti, mancato utilizzo del prodotto, danni causati da perdita di informazioni memorizzate dal cliente in qualsiasi forma.

• Sostituzioni, riparazioni o manutenzione del prodotto e dei suoi componenti e/o accessori usurati in conseguenza al normale utilizzo dell'attrezzo.

• Risarcimento di danni causati da un uso non domestico del prodotto, o comunque da un uso per finalità diverse da quelle per le quali il prodotto è stato specificamente concepito/progettato, con particolare riferimento all'ipotesi di uso collettivo.

CONDIZIONI OFFERTE DAL SERVIZIO DI ASSISTENZA

Il cliente in possesso di un attrezzo per home fitness che manifesta un problema tecnico o un guasto (esclusi i prodotti nuovi trovati danneggiati all'apertura dell'imballo, per i quali si prega di consultare il punto successivo), attraverso una chiamata al Customer Service allo **049/9705312** potrà conoscere le modalità di intervento più appropriate, a seconda del problema riscontrato.

Per gli interventi tecnici in Garanzia, JK FITNESS valuterà la soluzione da adottare, a seconda dell'entità del difetto presentato dal prodotto. Se l'attrezzo presenta un difetto di semplice soluzione, JK FITNESS procederà con l'invio del pezzo di ricambio da sostituire, direttamente presso il domicilio del cliente. I nostri tecnici daranno tutte le indicazioni necessarie ad effettuare la riparazione. Se l'entità del difetto è considerata più rilevante, JK FITNESS procederà con il ritiro dell'attrezzo a mezzo corriere/vettore, presso il domicilio del cliente per la riparazione dell'attrezzo presso il ns. Customer Service; in alcuni casi, sarà possibile l'intervento di un tecnico autorizzato dal ns. Customer Service, direttamente presso il domicilio del cliente. Talvolta, qualora l'entità del difetto sia tale che il costo della riparazione che JK FITNESS dovrebbe sostenere, si avvicini al valore del prodotto nuovo, gli operatori di JK FITNESS valuteranno se procedere con la sostituzione del prodotto con uno identico o, nell'ipotesi che questo non fosse più in produzione, con uno di identiche caratteristiche. Decorsi 2 anni dalla data dell'acquisto, per gli interventi tecnici che richiedano il trasporto dell'attrezzo presso il nostro Customer Service le spese di trasporto saranno a totale carico del cliente. Nei casi di intervento presso il domicilio del cliente, da parte di un nostro tecnico autorizzato, il diritto di chiamata sarà a carico del cliente (€ 25,00 + IVA). JK FITNESS opera nel minor tempo possibile, compatibilmente con la disponibilità del prodotto sul mercato (nel caso di sostituzioni) o, nel caso di ricambi, con i tempi di risposta dei centri di Assistenza dei Costruttori situati fuori dal territorio nazionale.

Tutti i rischi correlati al trasporto del prodotto saranno posti a carico del cliente ed in ogni caso JK FITNESS S.r.l. non risponderà di eventuali danni arrecati al prodotto o ai suoi componenti dal trasporto effettuato dal corriere/vettore. Il prodotto dovrà essere accuratamente imballato utilizzando un imballo idoneo in grado di garantire un trasporto senza danni e portato al piano terra in luogo raggiungibile dal mezzo di trasporto. Se nella restituzione dei prodotti riparati in Garanzia, al momento della consegna, l'imballo presenta alterazioni visibili che possono far sospettare danni al materiale contenuto, il cliente deve accettare il collo, firmando il documento di trasporto apponendo la dicitura "accettato con riserva".

Nell'ipotesi in cui un componente/prodotto risulti fuori Garanzia, verrà comunicato al cliente un preventivo di spesa per la riparazione. Nel caso di mancata accettazione del preventivo, se il prodotto si trova già presso il nostro Centro di Assistenza, saranno addebitate al cliente le spese di spedizione per il ritorno del prodotto presso il suo domicilio.

PRODOTTI TROVATI DIFETTOSI ALL'APERTURA DELL'IMBALLO

I prodotti nuovi che alla prima apertura dell'imballo originale JK FITNESS, risultino al cliente essere stati danneggiati durante il trasporto, non devono essere montati o utilizzati.

Per la gestione di questi casi i clienti devono rivolgersi direttamente al Centro di Assistenza, al numero 049/9705312. A seconda del caso, i nostri operatori provvederanno a fornire la soluzione più idonea.

RICHIESTA DI ASSISTENZA E ORDINE RICAMBI

ATTENZIONE: LA GARANZIA NON DEVE ESSERE SPEDITA

Conservare la prova d'acquisto

RICHIESTA ASSISTENZA
Grazie per aver scelto uno dei nostri prodotti!

In caso di problemi, dubbi o per qualsiasi informazione riguardante l'attrezzo, non esitate a contattare il nostro Customer Service ad assistenzaclienti@jkfitness.it, al numero 049 9705312 o via fax al numero 049 9711704.
Il servizio è attivo dal lunedì al venerdì, dalle ore 8.30 alle ore 12.30 (giorni festivi esclusi).

PER RICHIEDERE ASSISTENZA o RICAMBI compila il form on line su www.jkfitness.com > Assistenza e garanzia

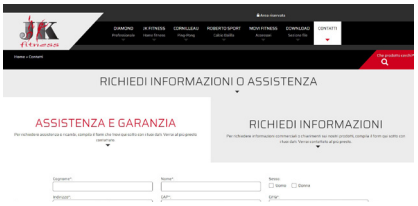

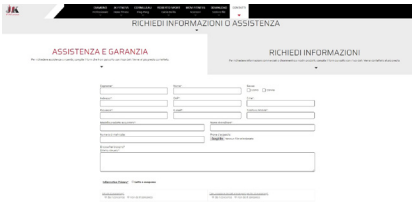

Prima di contattare il servizio assistenza è necessario essere in possesso delle seguenti informazioni:
- i vostri dati anagrafici
- il vostro indirizzo e numero telefonico
- modello dell'attrezzo
- numero seriale (per i tapis roulant)
- scontrino fiscale o fattura d'acquisto (nel caso l'attrezzo sia ancora in garanzia)
- informazioni sul problema riscontrato o sul ricambio richiesto

Alcuni problemi presentati dall'attrezzo possono essere risolti telefonicamente dal Customer Service, si prega di non tentare alcuna riparazione prima di aver ricevuto il contatto dal Customer Service.

INFORMAZIONE AGLI UTILIZZATORI

Ai sensi dell'art. 26 del Decreto Legislativo 14 marzo 2014, n. 49 "Attuazione della Direttiva 2012/19/UE sui rifiuti di apparecchiature elettriche ed elettroniche (RAEE)"

Il simbolo del cassonetto barrato, riportato sull'apparecchiatura o sulla sua confezione, indica che il prodotto alla fine della propria vita utile deve essere raccolto separatamente dagli altri rifiuti per permetterne un adeguato trattamento e riciclo. L'utilizzatore dovrà pertanto conferire gratuitamente l'apparecchiatura, giunta a fine vita, agli idonei centri comunali di raccolta differenziata dei rifiuti elettrici ed elettronici oppure riconsegnarla al rivenditore secondo le seguenti modalità:

- per apparecchiature di piccolissime dimensioni, ovvero con almeno un lato esterno non superiore a 25 cm, è prevista la consegna gratuita senza obbligo di acquisto presso i negozi con una superficie di vendita delle apparecchiature elettriche ed elettroniche superiore ai 400 mq. Per negozi con dimensioni inferiori, tale modalità è facoltativa.

- per apparecchiature con dimensioni superiori a 25 cm, è prevista la consegna in tutti i punti di vendita in modalità 1contro1, ovvero la consegna al rivenditore potrà avvenire solo all'atto dell'acquisto di un nuovo prodotto equivalente, in ragione di uno a uno.

L'adeguata raccolta differenziata per l'avvio successivo dell'apparecchiatura dismessa al riciclo, al trattamento e allo smaltimento ambientalmente compatibile contribuisce ad evitare possibili effetti negativi sull'ambiente e sulla salute e favorisce il riutilizzo, riciclo e/o recupero dei materiali di cui è composta l'apparecchiatura.

Lo smaltimento abusivo del prodotto da parte dell'utente comporta l'applicazione delle sanzioni di cui alla corrente normativa di legge.

IMPORTED BY
jk fitness Srl

Via Meucci, 27
35028 Piove di Sacco
Padova / Italy
tel. +39 049 9705312
fax. +39 049 9711704
www.jkfitness.com
assistenzaclienti@jkfitness.it

CE RoHS compliant 2002/95/EC