TOORX
FITNESS IN MOTION

MANUALE D'ISTRUZIONI

MSX70

Istruzioni originali in lingua italiana.
Leggere il manuale con la massima attenzione e tenerlo sempre a portata di mano vicino al prodotto.

Codice : GRLDTOORXMSX70
Revisione : 00
Edizione : 05/16

INDICE DEGLI ARGOMENTI

1.0 AVVERTENZE DI SICUREZZA ..... pag. 3
1.1 RISCHI NELL'USO DEL PRODOTTO ..... pag. 4
1.2 USO PREVISTO E CONTROINDICATO - CONVENZIONI ..... pag. 5
1.3 TARGHE ADESIVE SUL PRODOTTO ..... pag. 6
1.4 CARATTERISTICHE TECNICHE ..... pag. 7

2.0 LOCALE DI INSTALLAZIONE DEL PRODOTTO ..... pag. 8
2.1 DISIMBALLO - CONTENUTO SCATOLA ..... pag. 9
2.2 COME IDENTIFICARE I COMPONENTI ..... pag. 10
2.3 ASSEMBLAGGIO DEL PRODOTTO ..... pag. 13

3.0 LE REGOLE PER UN BUON ALLENAMENTO ..... pag. 32
3.1 CONSIGLI PRATICI PER L'USO DEL PRODOTTO ..... pag. 33
3.2 ESEMPI PRATICI ILLUSTRATI ..... pag. 34

4.0 MANUTENZIONE ..... pag. 35

5.0 MESSA FUORI SERVIZIO - SMALTIMENTO ..... pag. 36

6.0 CATALOGO RICAMBI - ORDINE PARTI DI RICAMBIO ..... pag. 36
6.1 LISTA DELLE PARTI ..... pag. 37

7.0 GARANZIA CONVENZIONALE ..... pag. 38

1.0 AVVERTENZE DI SICUREZZA

COMPORTAMENTI AMMESSI

- Prima del montaggio e dell'impiego, leggere con la massima attenzione questo manuale d'istruzioni e gli eventuali altri fogli di istruzione allegati.
- Usare l'attrezzo solamente all'interno di ambienti domestici. Le modalità e le avvertenze d'impiego devono essere spiegate a tutti i componenti della famiglia o agli amici ai quali viene permesso di usare questo attrezzo.
- Usare l'attrezzo solo su una superficie piana e ricoprire il pavimento o la moquette sotto l'attrezzo per evitare danneggiamenti.
- Assicurarsi che chi usa l'attrezzo abbia capito bene le istruzioni, sorvegliando le prime fasi dell'allenamento. Il manuale d'istruzioni deve trovarsi sempre vicino all'attrezzo per una rapida consultazione, in caso di necessità.
- Assicurarsi che l'attrezzo venga usato solo da persone di età superiore a 16 anni, e da persone che siano in buone condizioni fisiche.
- Indossare sempre un abbigliamento adeguato all'attività sportiva, che non ostacoli i movimenti.
  Utilizzare sempre scarpe da ginnastica adatte per la corsa e una tuta da ginnastica in cotone.
- Quando, durante l'impiego dell'attrezzo, si avvertono giramenti di testa o sensazione di affanno, interrompere immediatamente l'uso dell'attrezzo e consultare il proprio medico.
- Controllare periodicamente il serraggio della bulloneria nonché l'integrità di tutte le parti dell'attrezzo.
- Quando l'attrezzo dispone di parti mobili, prestare la massima attenzione per evitare schiacciamenti alle dita e ferite alle mani.

COMPORTAMENTI NON AMMESSI

- NON impiegare l'attrezzo all'interno di centri fitness, club privati, hotel o aree attrezzate per l'uso collettivo di attrezzi per l'allenamento; questo attrezzo non è progettato per un utilizzo intensivo in attività professionale o per scopi medici e terapeutici.
- NON collocare l'attrezzo in scantinati, terrazzi, cantine, zone umide in genere, non lasciarlo esposto ad agenti atmosferici (pioggia, sole, ecc).
- NON rovinare le sellerie dell'attrezzo con oggetti appuntiti, spazzole o spugne abrasive, o sostanze chimiche aggressive.
- NON smontare parti dell'attrezzo, tranne nel caso in cui l'operazione sia specificata nel manuale d'istruzioni.
- NON permettere a bambini o ad animali domestici di avvicinarsi all'attrezzo. È buona regola porre l'attrezzo all'interno di una stanza dedicata e dotata di porta che impedisca l'accesso a chiunque non sia autorizzato ad avvicinarsi a questo tipo di prodotto.
- NON usare mai l'attrezzo se danneggiato, con parti smontate, bulloneria non serrata. Per l'eventuale riparazione o richiesta di parti di ricambio, rivolgersi solamente ad un centro di assistenza autorizzato.
- NON indossare un abbigliamento in materiale sintetico o in misto lana che impedisca la traspirazione durante l'allenamento. L'impiego di indumenti inadeguati può comportare oltre che difficoltà nei movimenti, anche problemi di natura igienica.

1.1 RISCHI NELL'USO DEL PRODOTTO

Il prodotto è costituito da parti mobili che durante il normale uso possono comportare alcuni rischi nel caso le procedure di utilizzo non vengano svolte secondo le istruzioni fornite e con le dovute cautele.
Il disegno sottostante elenca le parti mobili e le zone del prodotto che possono comportare dei rischi alla sicurezza dell'utilizzatore e per i quali occorre prestare la massima attenzione.

PERICOLO

Prima di utilizzare il prodotto verificare sempre il corretto serraggio di tutte le manopole.

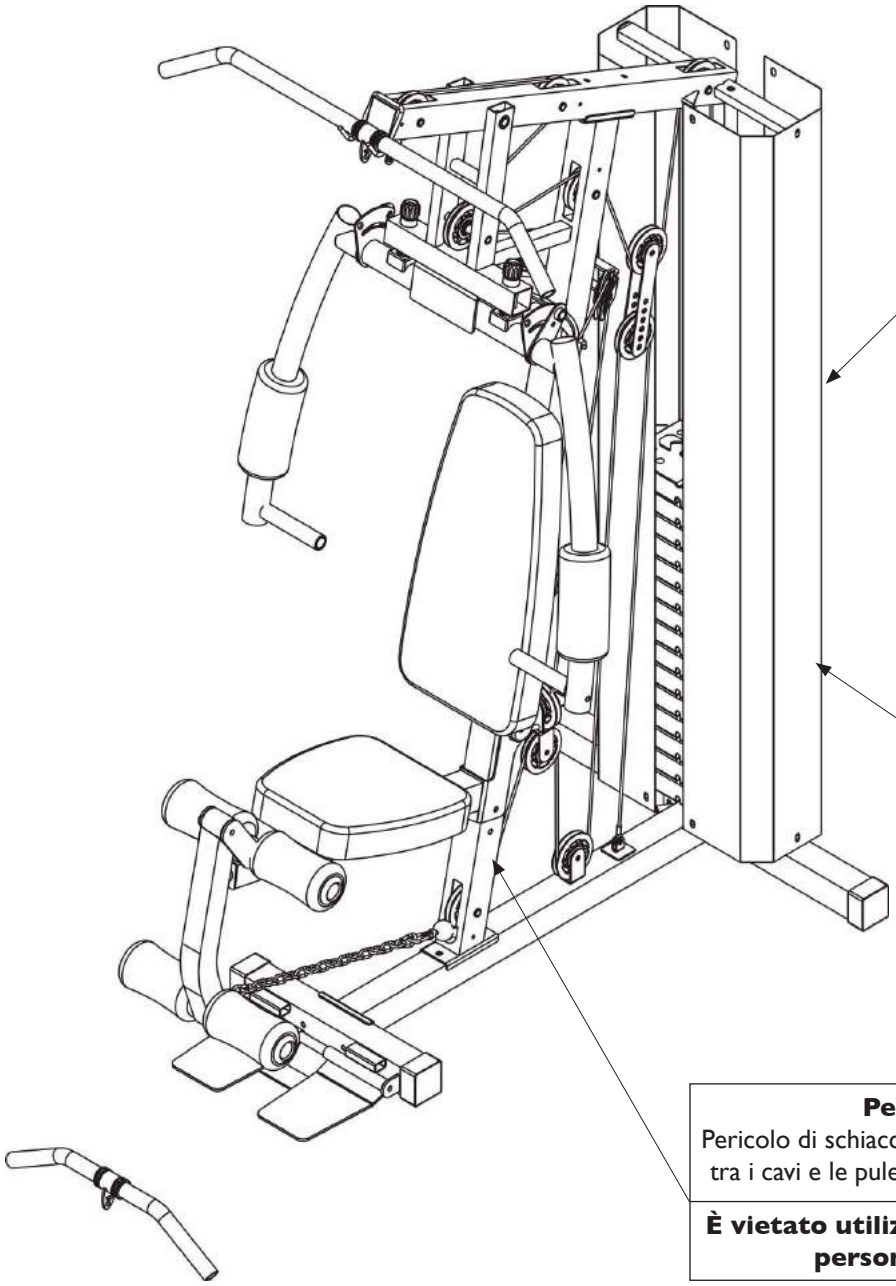

Pericolo parti mobili
Pericolo di schiacciamento delle dita tra le piastre peso quando l'attrezzo viene utilizzato.

È vietato utilizzare l'attrezzo in presenza di persone, bambini o animali.

Obbligo bloccaggio pesi
Bloccare il pacco pesi tramite il lucchetto in dotazione permette di mantenere in sicurezza l'attrezzo quando non usato.

È obbligatorio bloccare in sicurezza il pacco pesi quando l'attrezzo non viene utilizzato.

Pericolo parti mobili
Pericolo di schiacciamento e intrappolamento delle dita tra i cavi e le pulegge e tra i tubolari del sedile mobile.

È vietato utilizzare l'attrezzo in presenza di persone, bambini o animali.

1.2 USO PREVISTO E CONTROINDICATO - CONVENZIONI

Il prodotto per uso sportivo descritto in questo manuale è un attrezzo multifunzionale studiato per effettuare diversi esercizi di condizionamento muscolare sia per la muscolatura superiore che per quella inferiore. È dotato di un pacco pesi selezionabile scorrevole su guide, Leg extension per le gambe e butterfly per petto e spalle; è costruito con telaio a tubi quadri che vanta ottime doti di robustezza con integrato un sedile in similpelle per il massimo comfort durante l'allenamento. L'attrezzo, nelle sue varie configurazioni, permette l'allenamento dei seguenti gruppi muscolari: i pettorali, le spalle, i dorsali, i bicipiti, i tricipiti, i quadricipiti, i femorali, l'interno coscia e i polpacci.

Il prodotto è progettato e certificato per un utilizzo privato all'interno di un ambiente domestico ed è un attrezzo per uso sportivo, non utilizzabile per fini medici o terapeutici. E' indispensabile seguire tutte le istruzioni e le avvertenze contenute in questo manuale per poter essere sicuri di allenarsi in sicurezza, sforzi intensi e prolungati richiedono una buona condizione fisica e per questo motivo occorre valutare le controindicazioni d'uso elencate di seguito.

L'impiego del prodotto è vietato nelle seguenti condizioni:

- **utilizzatore in stato di gravidanza;**
- **utilizzatore iperteso, cardiopatico;**
- **utilizzatore con glaucoma o retinopatia, congiuntivite;**
- **utilizzatore con traumi alla colonna vertebrale, fratture recenti, protesi ossee, tumefazione articolare, osteoporosi;**
- **utilizzatore con ernia inguinale o vertebrale.**

La garanzia sul prodotto e la responsabilità del distributore vengono a decadere nei seguenti casi:

- **uso improprio del prodotto diverso da quello specificato nel manuale d'istruzioni;**
- **manomissione del prodotto**
- **impiego di ricambi non originali;**
- **inosservanza degli avvisi di sicurezza riportati nei pittogrammi e nel manuale d'istruzioni.**

Questo manuale contiene tutte le informazioni per l'installazione, la manutenzione e l'uso corretto del prodotto. L'utilizzatore del prodotto e gli eventuali altri amici e componenti della famiglia che ne faranno uso, hanno l'obbligo di leggere con la massima attenzione le informazioni contenute in questo manuale per poter così eseguire una installazione sicura e un impiego corretto.
Osservare le indicazioni contenute nel manuale garantisce la massima sicurezza personale ed una maggiore durata del prodotto stesso.
Le avvertenze di sicurezza e le parti di testo rilevanti sono state evidenziate in neretto e sono precedute da simboli qui di seguito illustrati e definiti.

Le informazioni evidenziate da questo simbolo segnalano PERICOLO, prestate la massima attenzione per evitare lesioni personali.

Le informazioni evidenziate da questo simbolo segnalano CAUTELA, prestate la massima attenzione per evitare danni al prodotto

NOTA:
I disegni contenuti nel manuale hanno lo scopo di semplificare e rendere più intuitivi gli argomenti trattati.
Tuttavia, a causa di un costante aggiornamento dei prodotti, è possibile che taluni di questi disegni siano differenti dal prodotto acquistato; in tale eventualità si ricorda che si tratta di aspetti estetici e che la sicurezza e le informazioni sulla stessa restano comunque garantite.
Il costruttore persegue una politica di costante sviluppo ed aggiornamento e può apportare modifiche alle parti estetiche del prodotto senza alcun preavviso.

1.3 TARGHE ADESIVE SUL PRODOTTO

1) La Targa di Identificazione del prodotto riporta l'indirizzo del distributore, i dati tecnici principali e il numero di serie.

2) Simbolo di richiamo all'obbligo di lettura del manuale d'istruzioni prima di compiere qualsiasi operazione di montaggio o qualsiasi intervento di manutenzione del prodotto.

La targa di identificazione non deve essere rimossa o manomessa, la sigla del modello di prodotto e il numero di serie devono essere sempre citati in caso di richiesta di parti di ricambio.

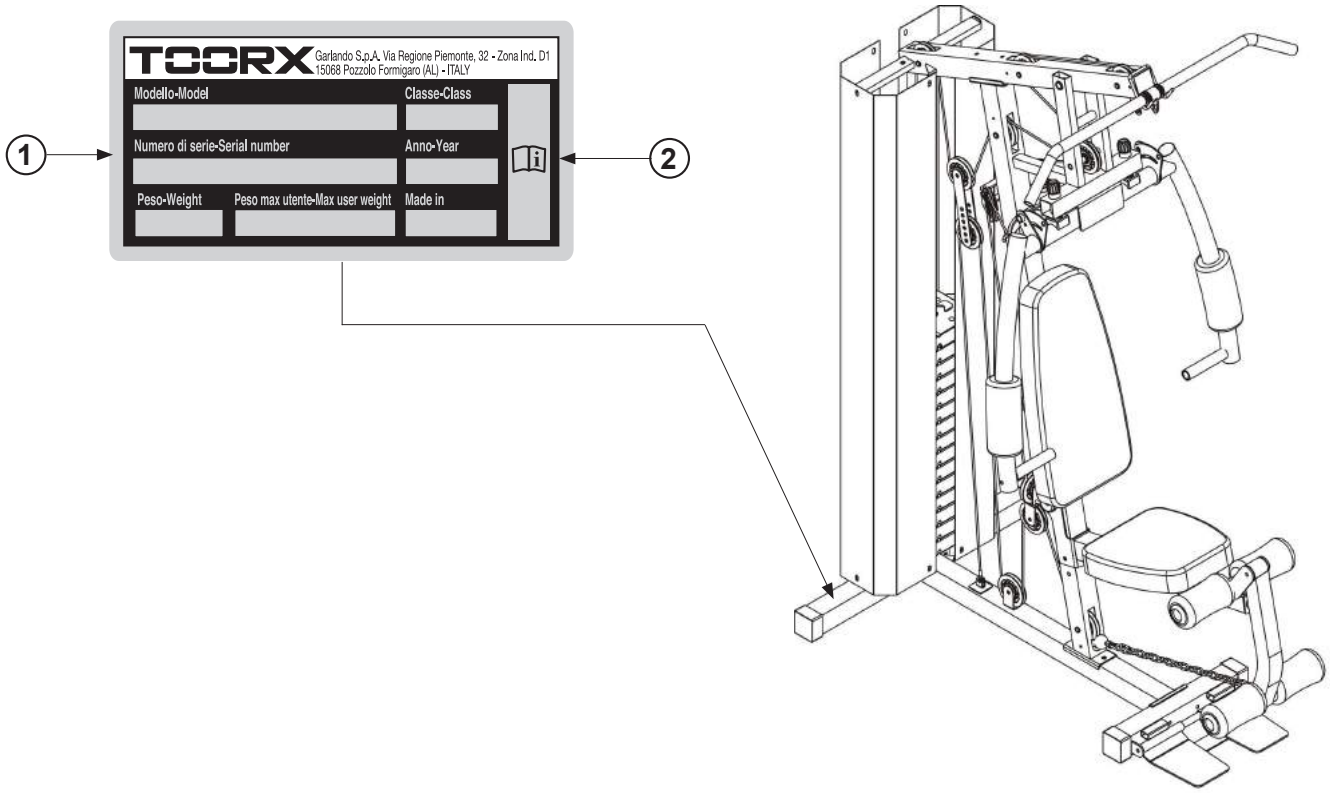

1.4 CARATTERISTICHE TECNICHE

DIMENSIONI PRODOTTO (LXPXH)	1460/1225* x 920 x 2135 mm (* lunghezza con sedile ripiegato)
STRUTTURA PRINCIPALE	tubolare in acciaio rinforzato a sezione quadrata 65 x 65 mm
PESO PRODOTTO IMBALLATO	185 kg
PESO PRODOTTO	170 kg
PESO PACCO PESI	102 kg
CARICO MASSIMO FRONT PRESS	118 kg
CARICO MASSIMO BACK PRESS	95 kg
CARICO MASSIMO BUTTERFLY	43 kg x 2
CARICO MASSIMO LAT PULL	100 kg
CARICO MASSIMO LOW PULLEY	100 kg
PESO MASSIMO UTILIZZATORE	135 kg
DIMENSIONE SEDILE	370 x 330 x 70 mm
REGOLAZIONE SEDILE	verticale su 2 livelli
DIMENSIONE SCHIENALE	680 x 330 x 65 mm
REGOLAZIONE SCHIENALE	orizzontale su 6 livelli
REGOLAZIONE LEG EXTENSION	orizzontale su 3 livelli
FUNZIONI	push-down, lat pull down, biceps, pectoral fly, seated press bar row, seated pulley row, front press, leg kick back, seated shoulder press, upright row, standing leg curl, standing shoulder knee raise
CONFORMITA'	Norme : EN ISO 20957-1 - EN 957-4 (classe HB) Direttive : 2001/95/CE

2.0 LOCALE DI INSTALLAZIONE DEL PRODOTTO

CARATTERISTICHE DELL'AMBIENTE:

- L'ambiente idoneo per l'installazione e la conservazione del prodotto deve essere:
  - un ambiente domestico,
  - coperto e sufficientemente ampio,
  - dotato di illuminazione artificiale e naturale adatta,
  - dotato di una o più finestre di aerazione,
  - con umidità relativa percentuale tra 20% e 90%.

Il prodotto NON deve essere installato all'aperto o in locali umidi o esposti ad atmosfera salina.

CARATTERISTICHE SUPERFICIE D'APPOGGIO:

- La superficie idonea sulla quale collocare il prodotto deve essere:
  - perfettamente in piano,
  - adeguata a sostenere il peso del prodotto durante l'uso normale.

Si sconsiglia di installare il prodotto in presenza di pavimentazione realizzata con materiali di pregio (ad esempio: moquettes o parquet); in caso contrario è necessario proteggere sempre le superfici interponendo nei punti di contatto del materiale protettivo come ad esempio una lastra in gomma.

REQUISITI DI SICUREZZA:

- È necessario custodire il prodotto in una camera che disponga di porta con serratura, in modo che non sia accessibile ai bambini.

PREPARAZIONE DEL LOCALE ALLE OPERAZIONI DI MONTAGGIO :

- Preparare una zona della stanza abbastanza ampia, prima di assemblare questo prodotto. Tenete conto che per agevolare il riconoscimento dei vari pezzi, durante il montaggio è consigliato distendere il contenuto degli imballi a terra, dopo aver provveduto a ricoprire il suolo con dei teli in stoffa o dei cartoni, al fine di evitare di danneggiare o rovinare il pavimento (pavimenti in cotto, moquette, parquet, ecc...).
  L'area deve essere libera da tutto ciò che può costituire pericolo (ad esempio spigoli contro i quali si può urtare). Dopo che l'attrezzo sarà assemblato, fate attenzione a lasciare ampio spazio libero attorno, affinchè gli esercizi possano essere svolti senza intralcio o difficoltà.

PERICOLO

Data la presenza di parti di piccole dimensioni, durante le operazioni di montaggio allontanate i bambini dalla zona di lavoro.

La superficie metallica dei pezzi e della viteria è ricoperta da un sottile strato di lubrificante, necessario a prevenire la formazione di ruggine quando il prodotto è in stoccaggio. Al fine di evitare di sporcare parti dell'arredo dell'ambiente domestico, evitate di posare i pezzi del prodotto su oggetti di materiale o tessuto quali sedie, tappeti, mobili, ecc..
È importante inoltre proteggere il pavimento durante il montaggio stendendo del materiale di protezione (cartone, teli, ecc..).

2.1 DISIMBALLO - CONTENUTO SCATOLA

L'imballo è costituito da quattro scatole in cartone chiuse con punti metallici e nastri di reggiatura.
Quando si depone la scatola sul pavimento rispettare l'indicazione "Lato Alto", segnalato dalla freccia apposita stampata sul cartone. Per aprire la scatola, tagliare i nastri di reggiatura con delle forbici, poi con una pinza rimuovere ed eliminare gli eventuali punti metallici di chiusura.

Dopo aver tolto tutto il materiale da montare dalla scatola, verificate eventuali danni subiti dal telaio durante il trasporto e l'integrità di tutti gli elementi di montaggio.

PERICOLO

L'imballo è realizzato in materiale riciclabile; per lo smaltimento degli elementi da imballo rispettare le norme locali per il recupero dei materiali riciclabili.
Gli elementi dell'imballo (cartone e sacchetti), non devono essere lasciati alla portata dei bambini, in quanto potenziali fonti di pericolo.

Il prodotto viene imballato smontato in più parti in maniera da occupare poco spazio; per poter utilizzare il prodotto occorre montarlo riferendosi alle istruzioni seguenti.

Contenuto busta ferramenta:

79 Ø16×M10×169mm Axle ×1		80 Ø16×M10×57mm Axle ×1
81 7# Clip Hook × 4	82 15 Joint Chain × 1	83 10 Joint Chain ×1
85 M10×85mm Carriage Bolt × 8	86 M10×150mm Allen Bolt × 1	
87 M10×85mm Allen Bolt × 5	88 Ø10×100×35 Select Pin × 1	
89 M10×65mm Allen Bolt × 2	90 M10×50mm Allen Bolt ×7	91 M10×30mm Allen Bolt ×1
92 M10×20mm Allen Bolt × 12	93 M10×16mm Allen Bolt × 14	95 M8×40mm Allen Bolt × 2
96 M8×22mm Allen Bolt × 2	97 M8×18mm Allen Bolt × 4	99 M6×16mm phillips screw × 2
100 Ø10mm Washer × 68	101 Ø8mm Washer × 8	102 M10 Aircraft Nut × 30
103 M8 Aircraft Nut × 2	104 Ø8mm Nylon Washer × 2	61 Ø30×Ø10.5 Washer × 2
Allen keys 5,6,mm		

2.2 COME IDENTIFICARE I COMPONENTI

Per aiutare nell'identificazione dei componenti usati nel montaggio, di seguito viene riportato un elenco illustrato completo di quantità e numero di riferimento del particolare; in fondo al manuale è presente la lista dei componenti numerati secondo il numero di riferimento.
Durante le operazioni riferitevi alle illustrazioni con le fasi di montaggio ed eventualmente riferirsi anche del disegno in esploso nel catalogo ricambi.

ATTENZIONE

- **Durante il montaggio dell'attrezzo assicurarsi che tutti i componenti siano orientati esattamente come riportato nei disegni delle fasi di montaggio o nell'esploso parti.**
- **Se non diversamente specificato, durante il montaggio serrate tutti i componenti.**

Principali elementi dell'attrezzo

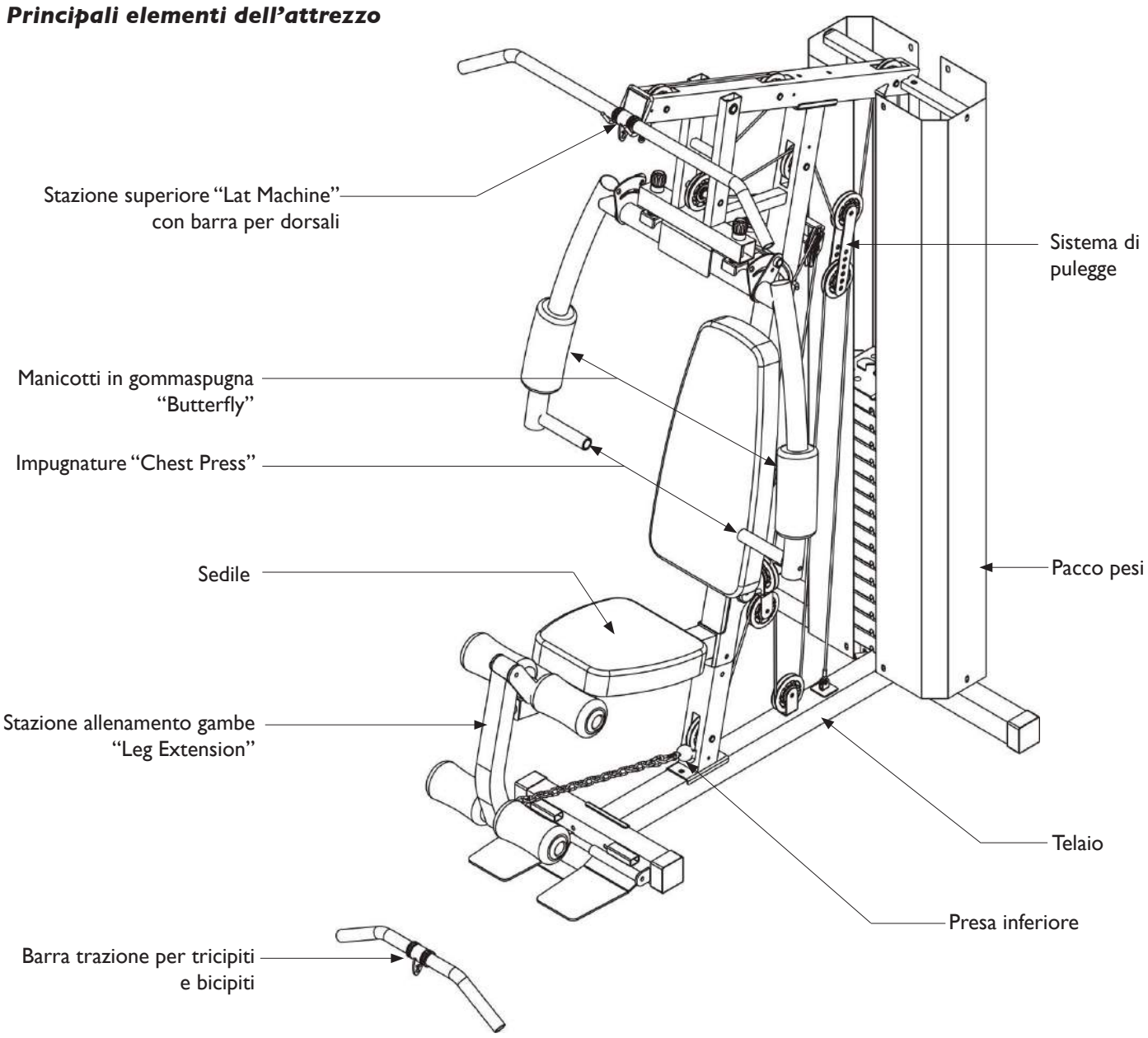

Contenuto elementi di montaggio A :

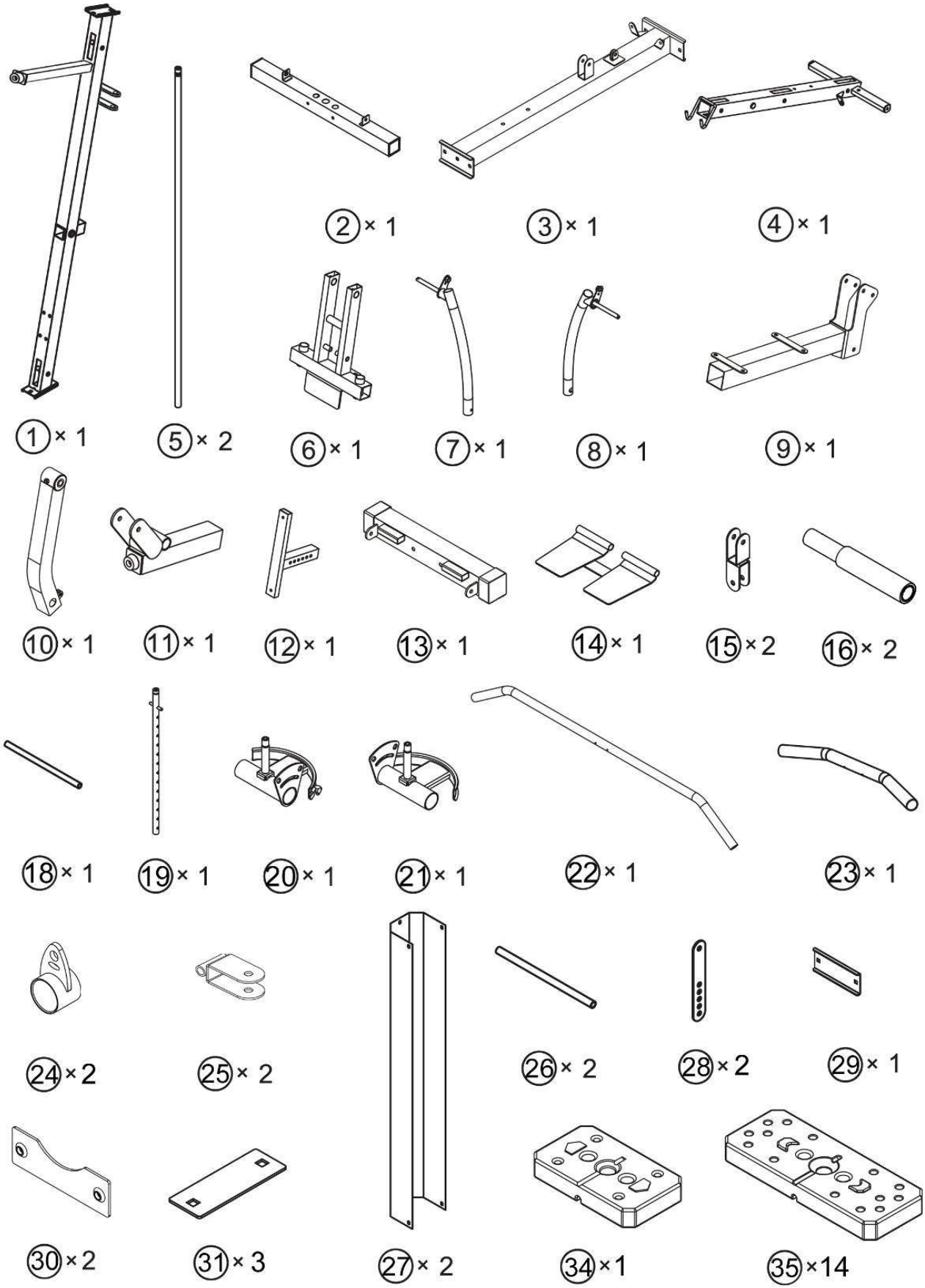

Contenuto elementi di montaggio B :

2.3 ASSEMBLAGGIO DEL PRODOTTO

P[illegible] p[illegible] l'a[illegible] a[illegible] g[illegible] a[illegible]
M[illegible] l'a[illegible] a[illegible] a[illegible] spazio sufficiente per muoversi.

Dimensioni di ingombro massime dell'attrezzo:
L[illegible] 1460 [illegible]
La[illegible] 920 [illegible]
A[illegible] 2135 [illegible]

ATTENZIONE

- **Il [illegible] o[illegible]io ri[illegible]iede due per[illegible]o[illegible]e[illegible]per [illegible] a[illegible]iore [illegible]o[illegible] odit[illegible] e [illegible]i[illegible]urezza[illegible] o[illegible]ta l'attrezzo [illegible]a[illegible]e[illegible]doti aiutare da u[illegible]'altra per[illegible]o[illegible]a [illegible]ad e[illegible]e[illegible] pio u[illegible] a[illegible] i[illegible]o[illegible]u[illegible] [illegible]a[illegible] iliare[illegible].**
- **Dopo aver [illegible]elto la zo[illegible]a ideale per [illegible]ollo[illegible]are l'attrezzo [illegible]el tuo apparta[illegible] e[illegible]to[illegible] [illegible]o[illegible]editi tutto il te[illegible] po [illegible]e[illegible]e[illegible]ario per le operazio[illegible]i di [illegible] o[illegible]ta[illegible]io.**

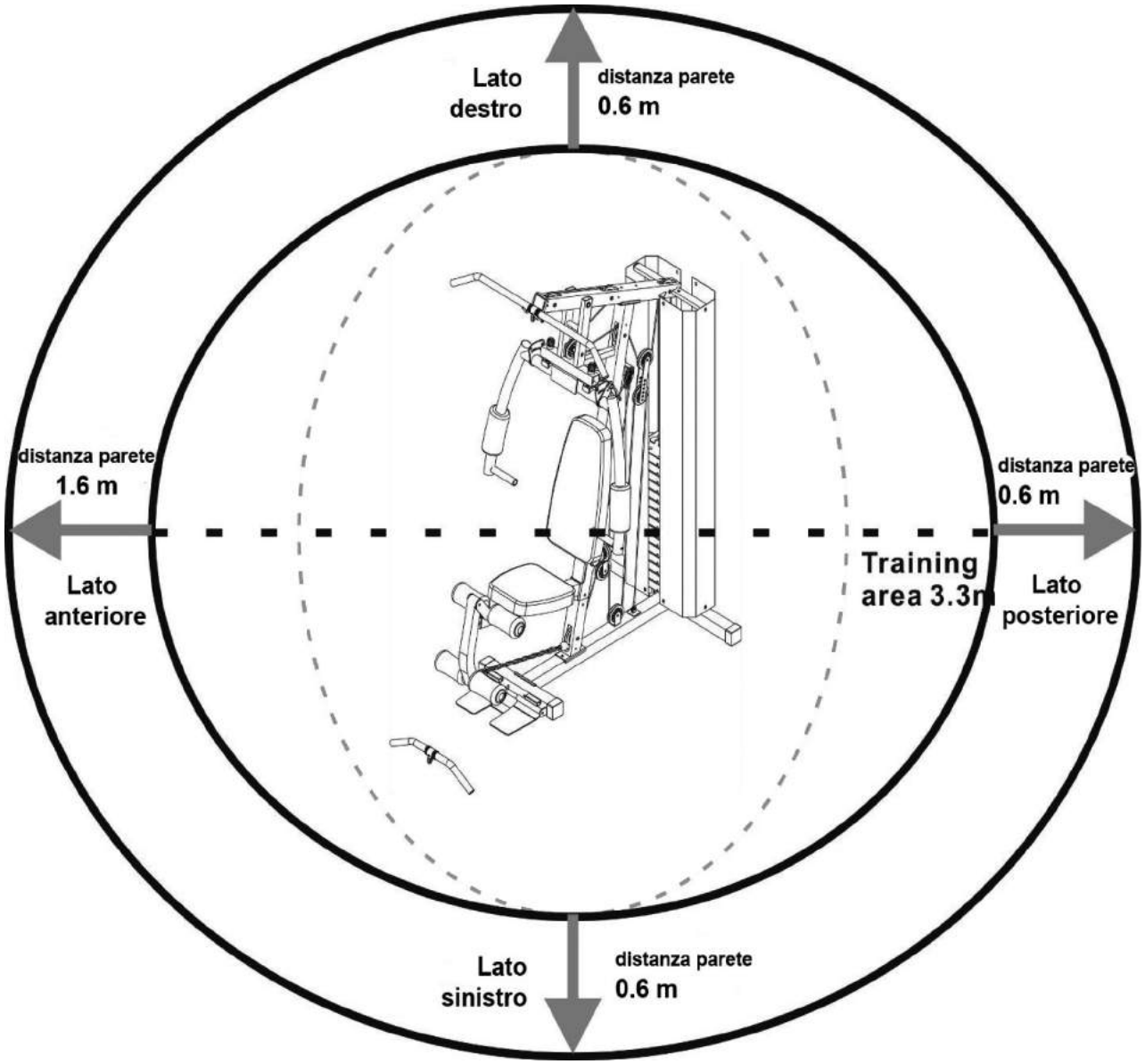

1) *Montaggio base di appoggio*

- Inserire le due guide scorrimento pesi **5** nei due fori ricavati nella barra di appoggio posteriore **2** e fissarle all'estremità serrando sue viti **92** [M10x20] corredate da due rondelle **100** [Ø10 mm]. Infilare nelle guide scorrimento pesi **5** due tamponi di fine corsa **65**.

- Collegare la traversa inferiore **3** alla barra di appoggio posteriore **2** e fissarla serrando due dadi autobloccanti **102** corredati di rondelle piane **100** [Ø10 mm] e di piastra di rinforzo **29**, con due bulloni a incasso **85** [M10x85].

- Collegare la traversa inferiore **3** alla barra di appoggio anteriore **13** e fissarla serrando due dadi autobloccanti **102** corredati di rondelle piane **100** [Ø10 mm], con due bulloni a incasso **85** [M10x85] attraverso una piastra di rinforzo **31**.

- Accoppiare gli appoggi quadri **73** alle estremità della barra di appoggio anteriore **13** e della barra posteriore **2** e infilare i tappi rettangolari **75** nei punti raffigurati della barra anteriore **13**.

Orientare le guide nel modo illustrato: scritta TOP in alto

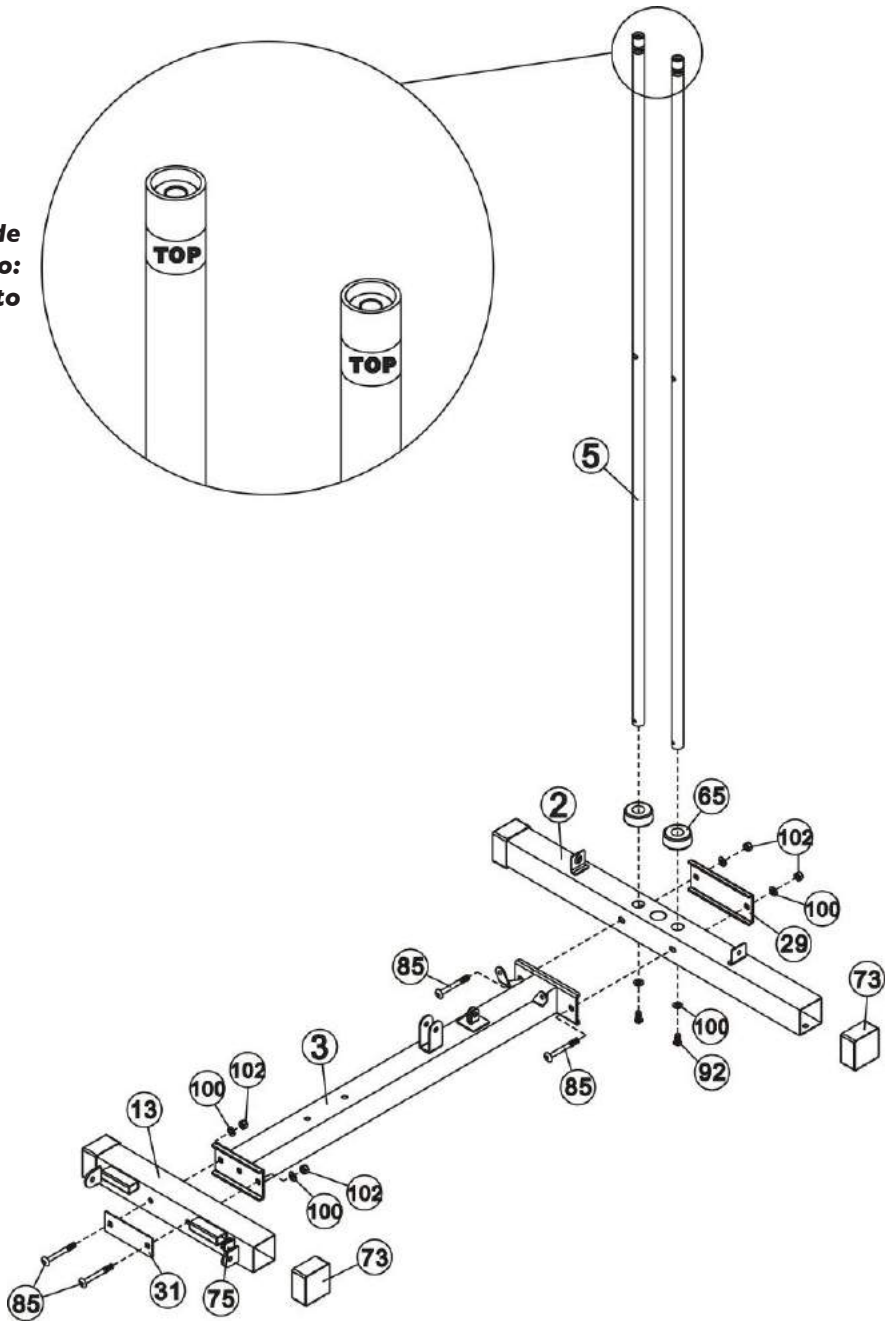

2) *Montaggio montante verticale e supporto sedile*

- Collegare il montante verticale **1** alla traversa inferiore **3** e fissarla serrando due dadi autobloccanti **102** corredati di rondelle piane **100** [Ø10 mm], con due bulloni a incasso **85** [M10x85] attraverso una piastra di rinforzo **31**.
- Fissare il respingente in gomma **64** tramite una vite **99** [M6x16] alla battuta del montante verticale.
- Inserire il manicotto piastrino in gomma **66** all'estremità posteriore del supporto sedile **9**.
- Accoppiare il supporto sedile **9** sul montante verticale **1** serrando una manopola **98** ed un perno a L **88**.
- Inserire il manicotto di scorrimento **68** all'estremità anteriore del supporto sedile **9**.

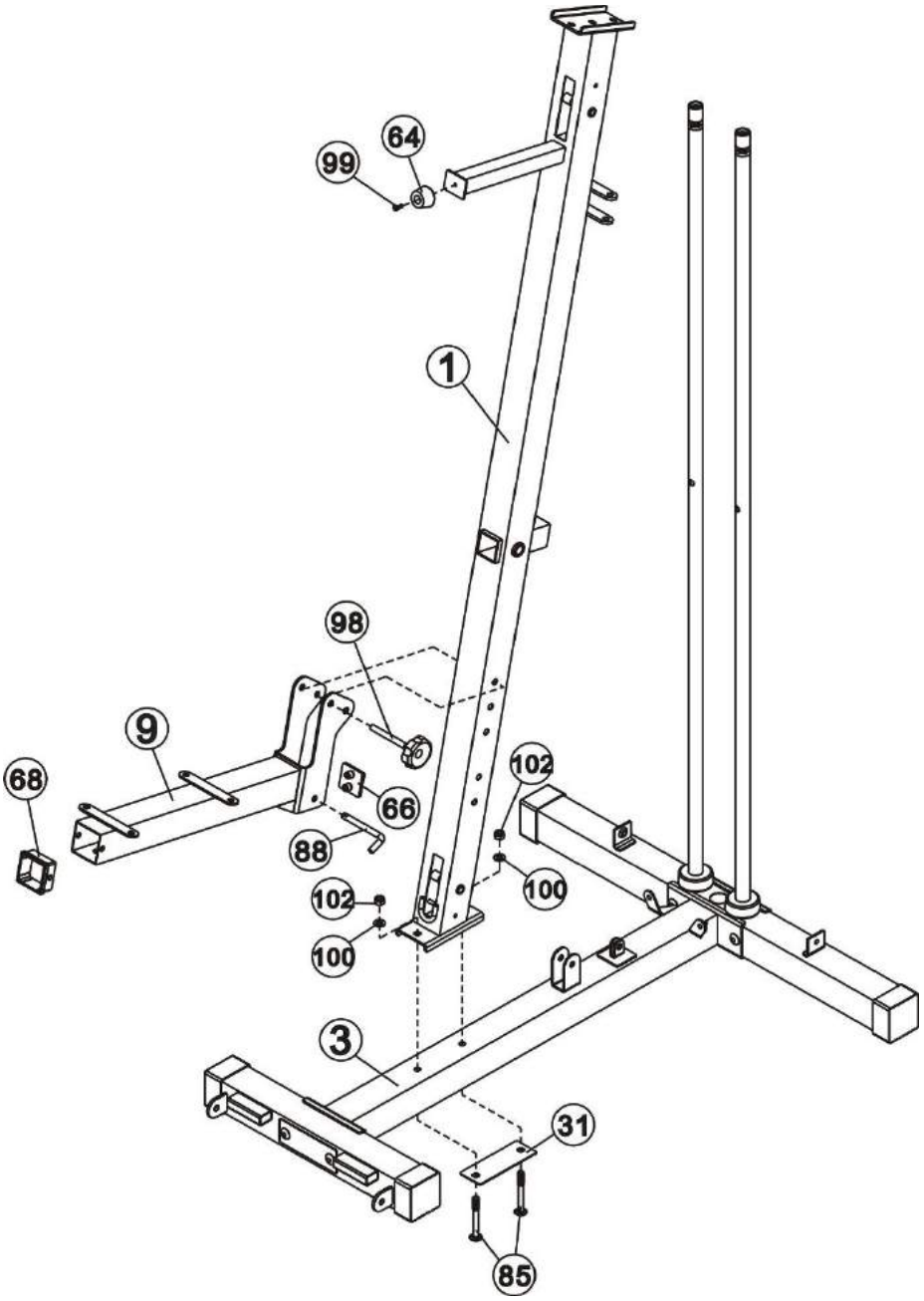

3) *Montaggio pacco pesi e pedana*

- Infilare dalla parte superiore delle guide **5** quattordici piastre peso **35** facendole scorrere e accompagnandole lungo le due guide.

  NOTA: assicurarsi di orientare le piastre peso tutte con il foro di selezione rivolto verso il montante verticale.

- Inserire il cappuccio **77** nell'estremità inferiore dell'asta di selezione pesi **19**.

- Infilare l'asta di selezione pesi **19**, provvista di foro filettato all'estremità superiore, nel foro centrale del pacco pesi costituito dalle quattordici piastre peso **35** e inserire l'attacco per piastra peso **34** sopra al pacco pesi.

- Collegare la pedana appoggio piedi **14** alla barra di appoggio anteriore **13** tramite un perno **18** fissato alle estremità con due viti **92** [M10x20] corredate di rondelle **100** [Ø10 mm].

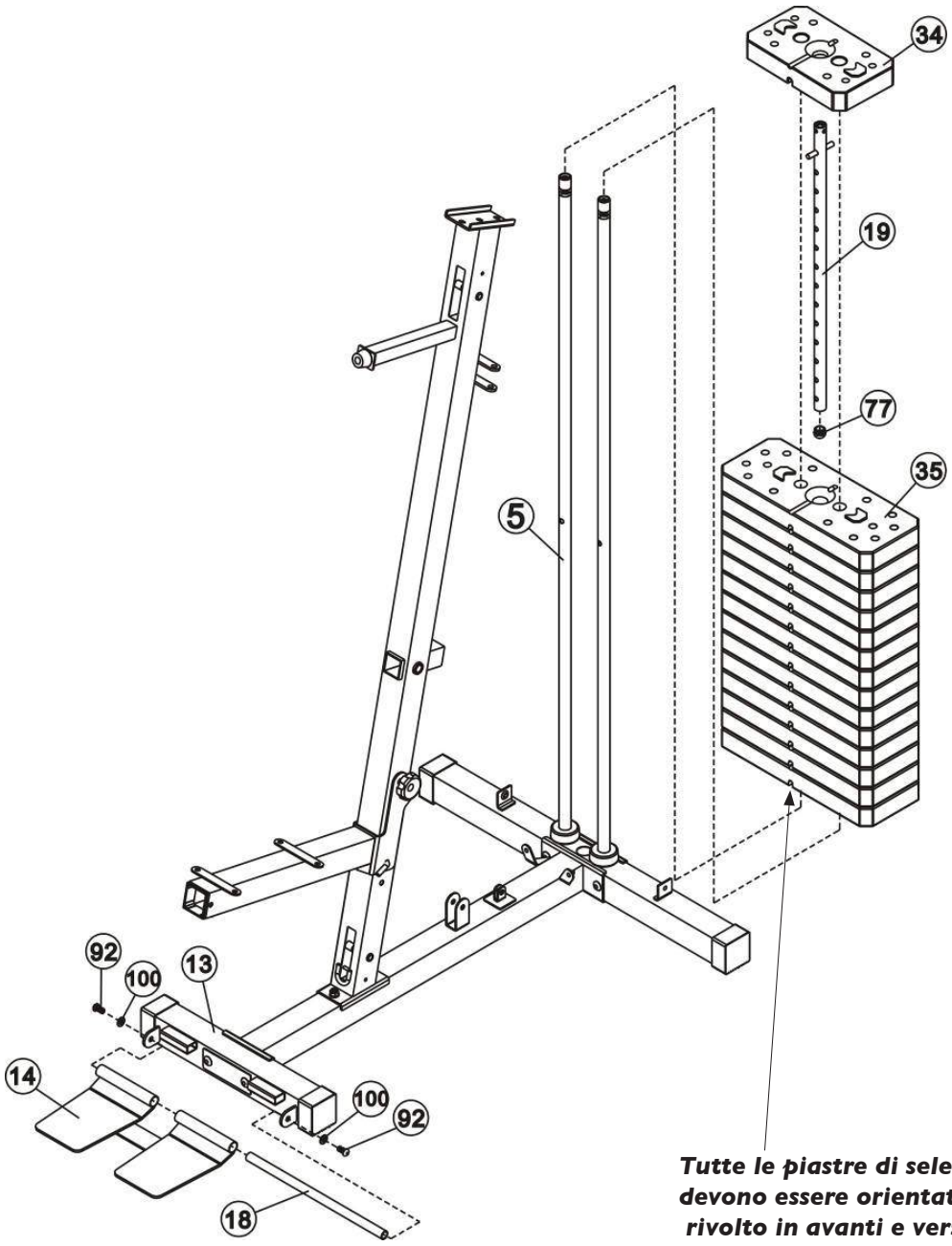

Tutte le piastre di selezione peso devono essere orientate con foro rivolto in avanti e verso il basso

4) *Montaggio traversa superiore*

- Facendo sostenere la traversa superiore **4** da una seconda persona, inserirne l'estremità posteriore nelle guide **5** e fissarla con due bulloni **92** [M10x20] corredati di rondelle piane **100** [Ø10 mm].

- Fissare la parte centrale della traversa superiore **4** al montante verticale **1** serrando due dadi autobloccanti **102** corredati di rondelle piane **100** [Ø10 mm], con due bulloni a incasso **85** [M10x85] attraverso una piastra di rinforzo **31**.

- Inserire due boccole **67** nella traversa superiore **4**.

- Fissare un tappo quadro **71** alle estremità della traversa superiore **4** e infilare due guaine in gomma **94** nella sede porta barra lat.

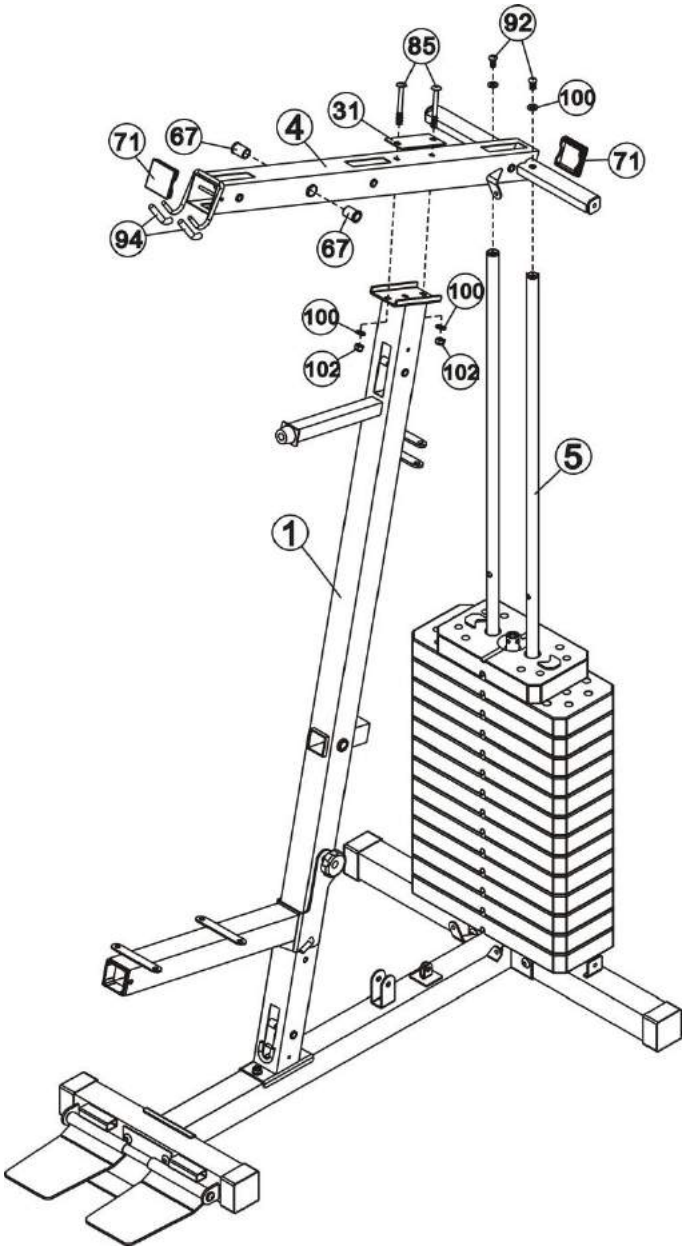

5) *Montaggio supporto Butterfly*

- Collegare la staffa di supporto butterfly **6** all'etremità della traversa superiore **4** facendone collimare i fori passanti, quindi bloccarla in posizione inserendo il cilindro filettato **79** e serrando ai lati del cilindro due dadi autobloccanti **102** completi di rondelle piane **100** e due boccole **67**.
- Inserire due tappi quadri **70** e due tappi rettangolari **72** alle estremità dei tubolari del supporto **6**, quindi infilare quattro boccole **53** nei fori tondi del supporto **6** e fissare la lastra in gomma adesiva **17**.
- Fissare i supporti a singola puleggia **25** tra le staffe predisposte nella parte superiore del montante verticale **1** serrando ciascuna con una vite **89** [M10x65], completa di rondella **100**, con un dado autofilettante **102**, completo di rondella **100**.

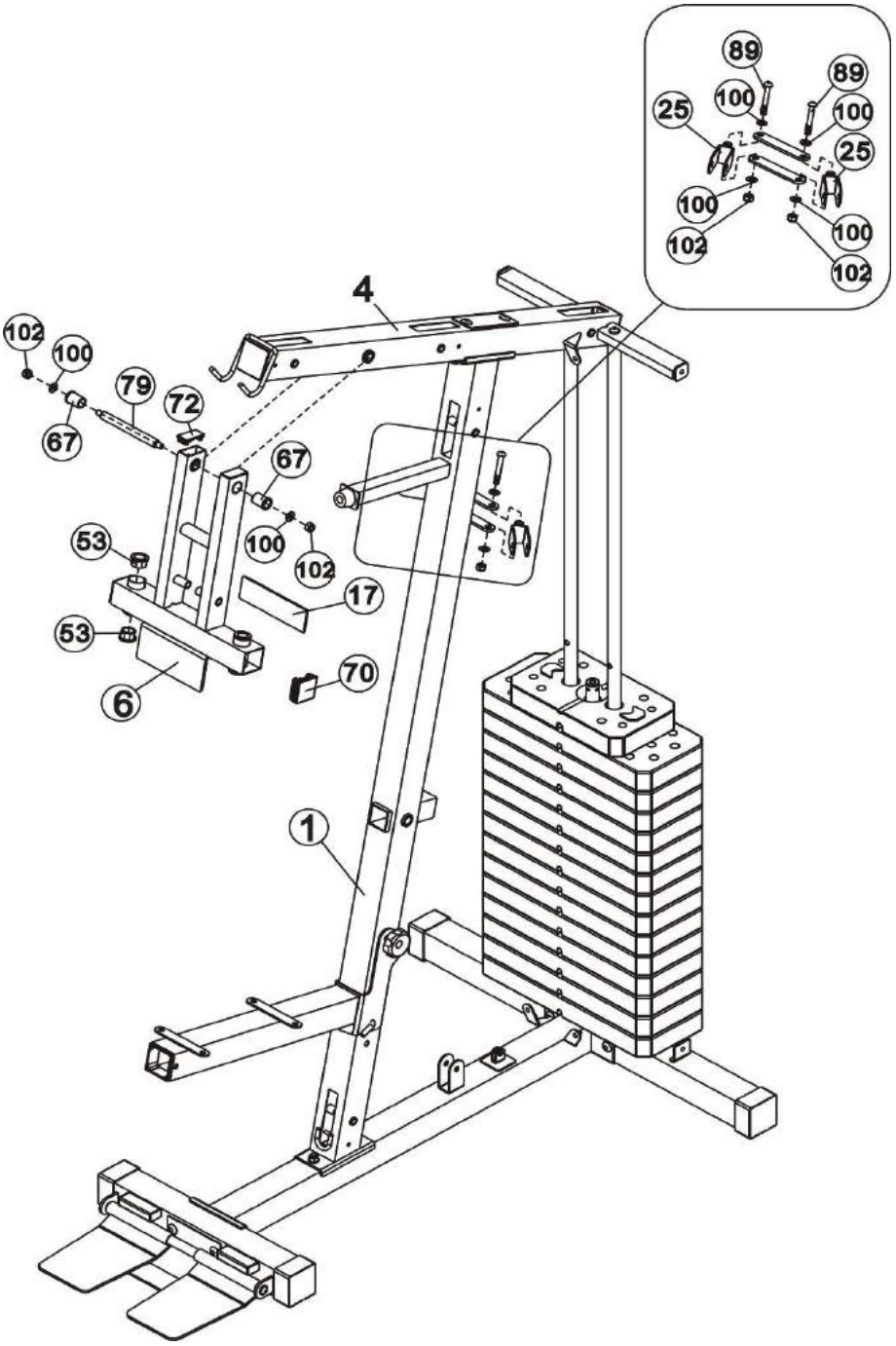

6) *Montaggio leva gambe e supporto schienale*

- Accoppiare il supporto schienale **12** sul montante verticale **1** serrando una manopola **51**; montare quindi i tappi rettangolari **72** alle estremità del supporto **12**.

- Fissare il respingente in gomma **64** alla staffa di estensione **11** serrando una vite **99** [M6x16], quindi inserire la staffa di estensione **11** nel supporto sedile **9** e fissarla con una manopola **51**.

- Accoppiare la leva gambe **10** all'estremità della staffa di estensione **11** come mostrato in figura, inserire due boccole **54** e quindi l'albero **80** tra i fori passanti della leva gambe **10** e fissare a pacchetto serrando due viti **92** [M10x20] complete di rondelle piane **100**; infine montare il tappo quadro **70** all'estremità della leva gambe.

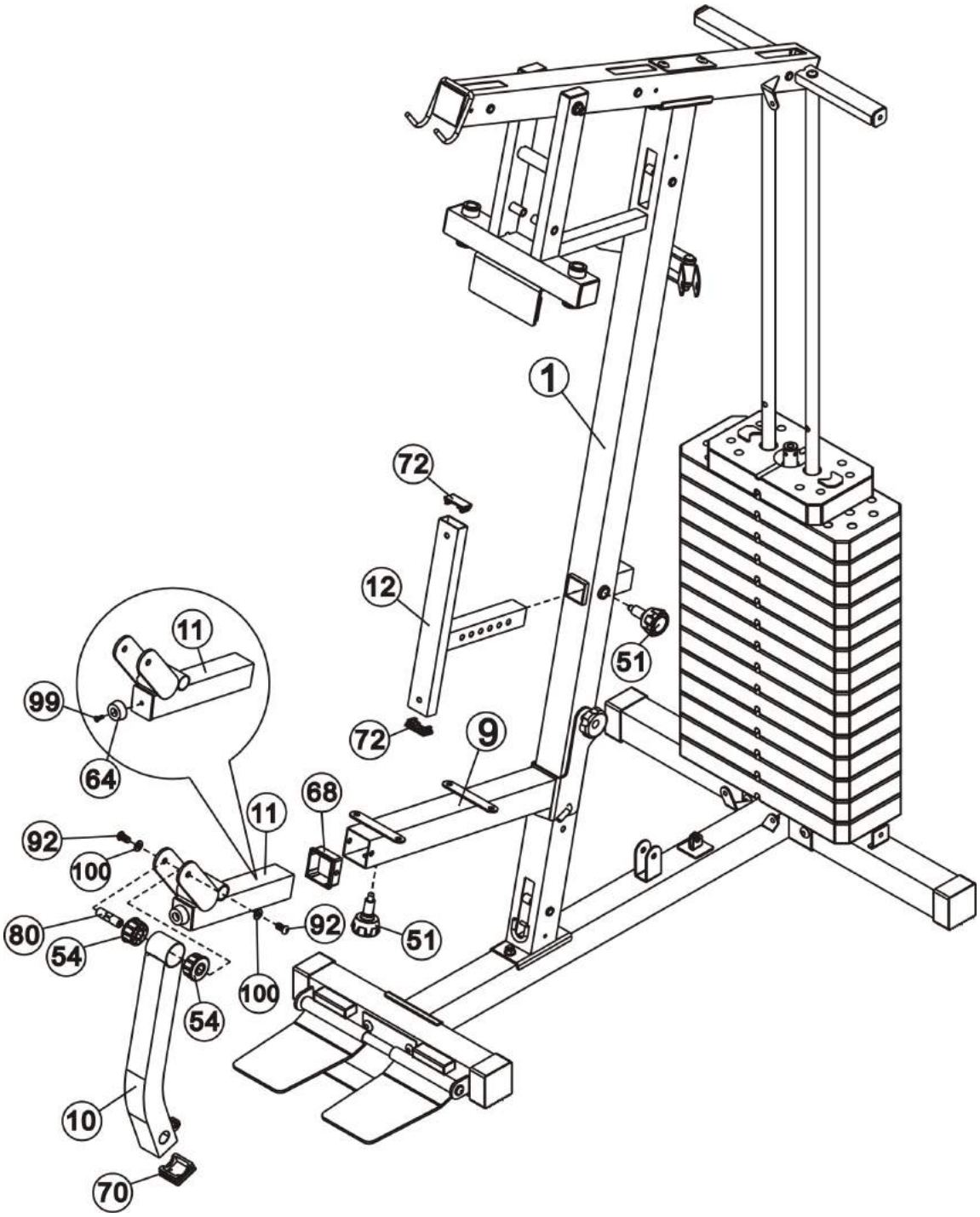

7) *Montaggio Butterfly*

A) Posizionare il blocchetto plastico **55** nel perno del fulcro Butterfly di destra **21** rispettando l'orientamento illustrato. Inserire il perno del fulcro Butterfly di destra **21** nel foro predisposto del supporto Butterfly **6** e fissarlo tramite un anello di bloccaggio **59** [M18] e una vite **93** [M10x16] preceduta da una rondella piana **100** [Ø10 mm].

- Inserire la boccola **56** [Ø50x20] e la boccola **57** [Ø50x35] rispettivamente ai lati destro e sinistro del fulcro Butterfly di destra **21**.
  Riferendosi all'illustrazione, inserire il perno della leva Butterfly destra **8** nel fulcro Butterfly di destra **21** e fissarlo serrando una vite **92** [M10x20] preceduta da una rondella piana **100** [Ø10 mm] e un distanziale **58**.
- Vincolare la leva Butterfly destra **8** serrando la vite **96** [M8x22] corredata di rondella in plastica **104**, con un dado autobloccante **103** [M8] corredato di rondella **101**. Avvitare il perno a molla **52** che permette di scegliere la posizione più comoda della leva Butterfly.

B) Infilare il manicotto in gommaspugna **50** dalla parte inferiore della leva Butterfly destra **8** quindi fissare l'impugnatura **16** tramite una vite **92** [M10x20] preceduta da una rondella piana **100**. Infilare il rivestimento **32** nell'impugnatura **16** e bloccarlo con un inserendo tappo tondo **76**. Inserire infine il tappo tondo **69** all'estremità della leva Butterfly destra **8**.

- Ripetere le operazioni sopra elencate per fissaggio della leva Butterfly di sinistra **7**.

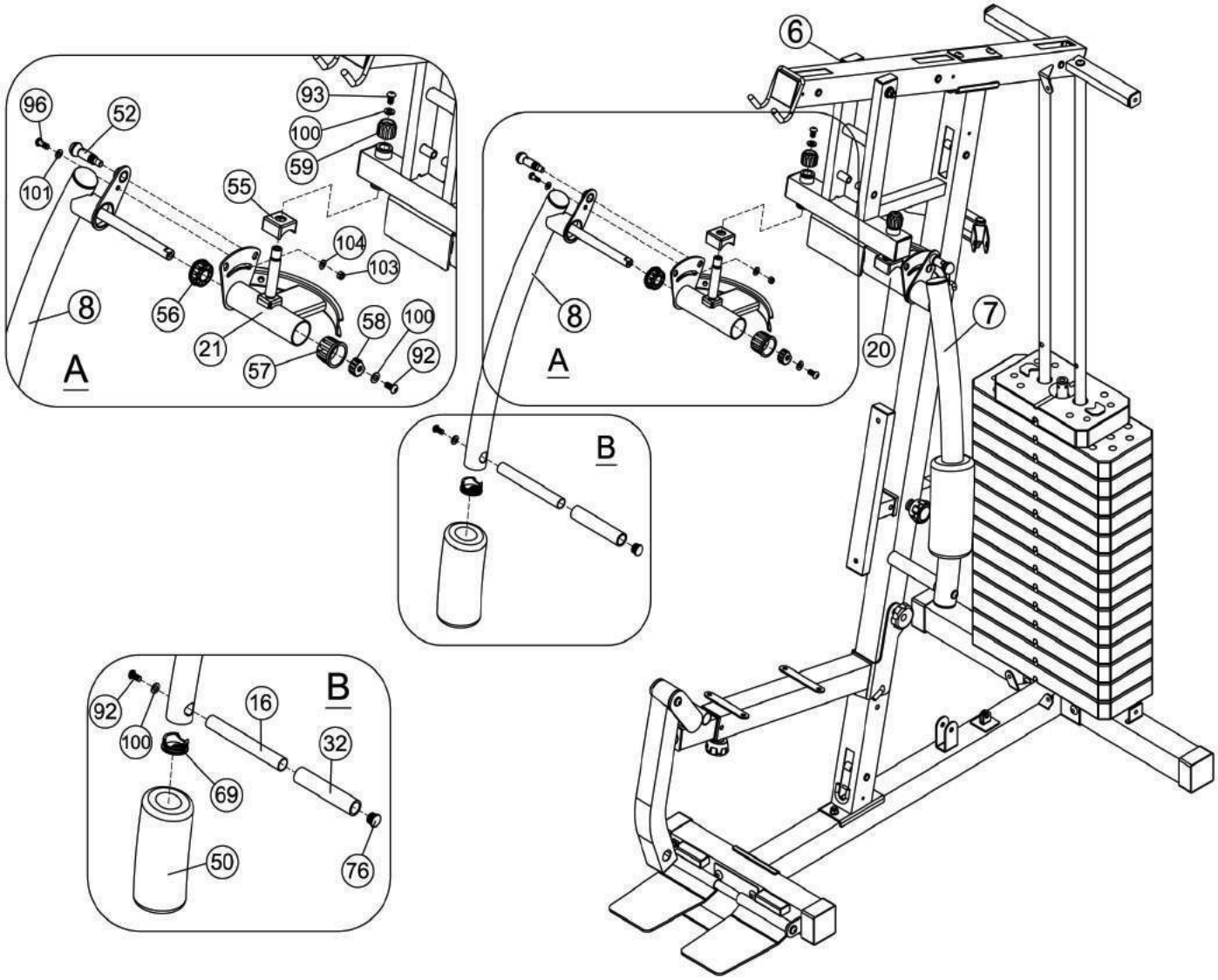

Montaggio cavo presa superiore

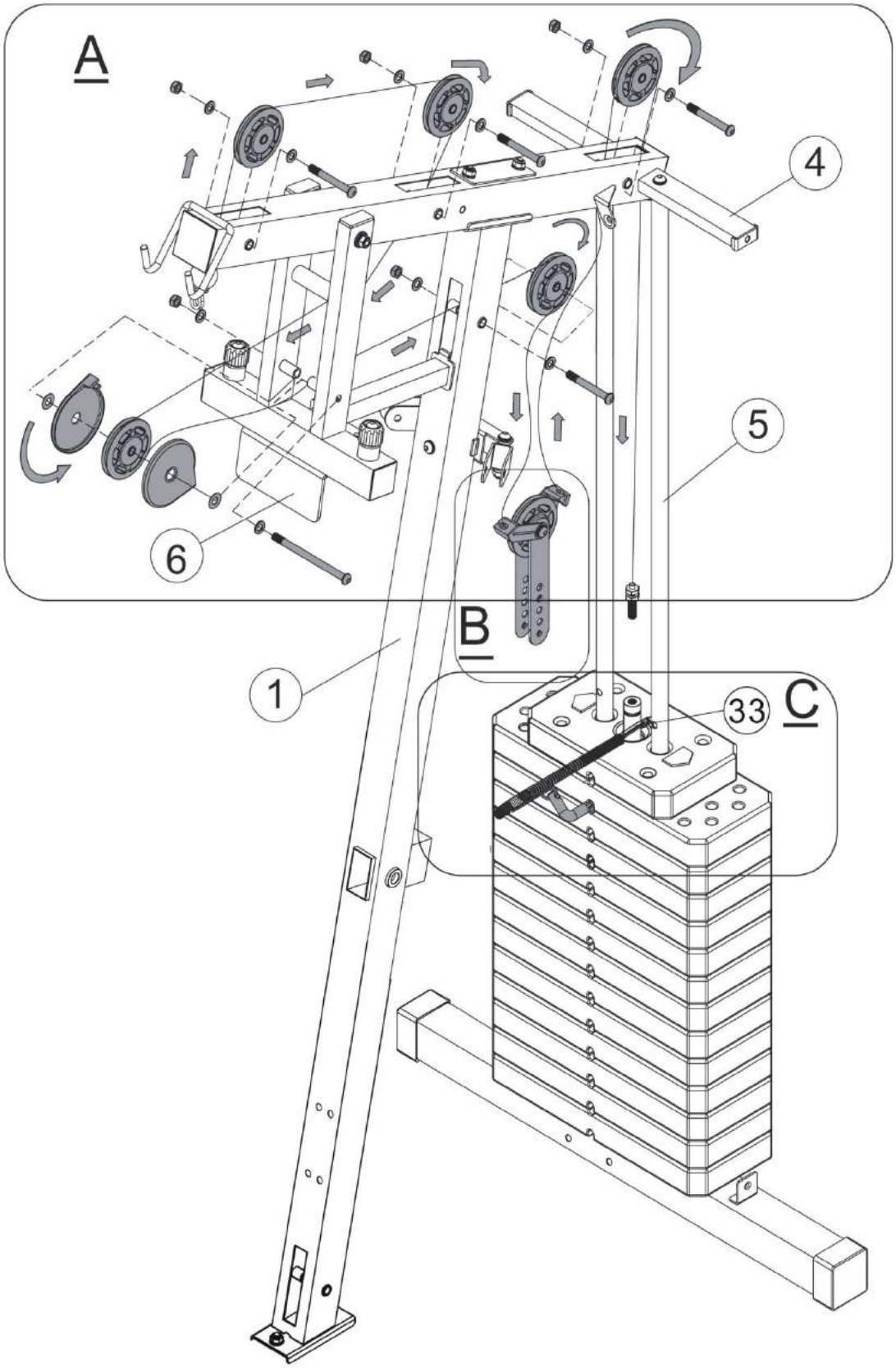

Schema generale di montaggio

8) *Montaggio cavo presa superiore*

A) Infilare l'estremità del cavo **37** dall'asola in testa alla traversa superiore **4** (riferendosi all'illustrazione, dal basso verso l'alto in maniera che la sfera con la presa superiore rimanga sotto la traversa) e fissare una puleggia **62** (A) al centro dell'asola inserendo una vite **87** [M10x85] con due rondelle **100** [Ø10], serrando con un dado autobloccante **102** [M10].

- Passare il cavo **37** nella seconda puleggia **62** (B) quindi fissarla al centro dell'asola mediana della traversa superiore **4** inserendo una vite **87** [M10x85] con due rondelle **100** [Ø10], serrando con un dado autobloccante **102** [M10].
- Passare il cavo **37** attorno alla terza puleggia **62** (C) completa di coperchi **63** e rondelle **61** [Ø30xØ10.5], quindi fissarla al supporto Butterfly **11** serrando una vite **86** [M10x150] con due rondelle **100** [Ø10], serrando con un dado autobloccante **102** [M10].
- Passare il cavo **37** attorno la quarta puleggia **62** (D) e fissarla al centro dell'asola all'estremità superiore del montante verticale **1** serrando una vite **87** [M10x85] con due rondelle **100** [Ø10], serrando con un dado autobloccante **102** [M10].

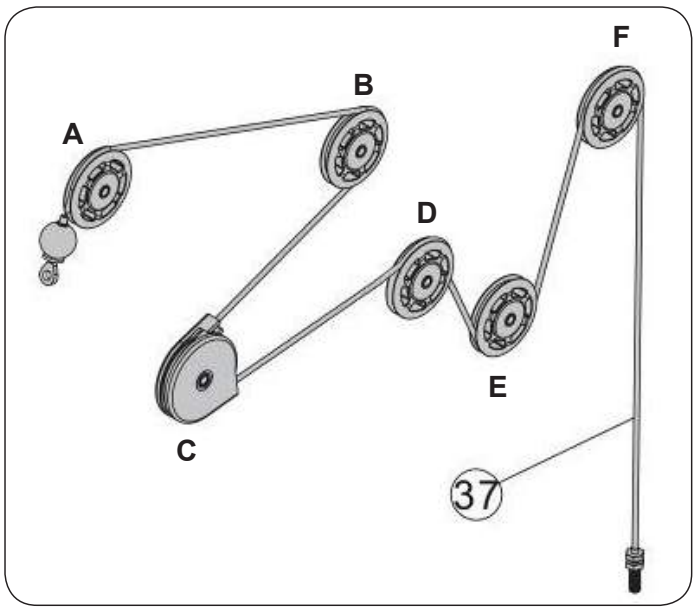

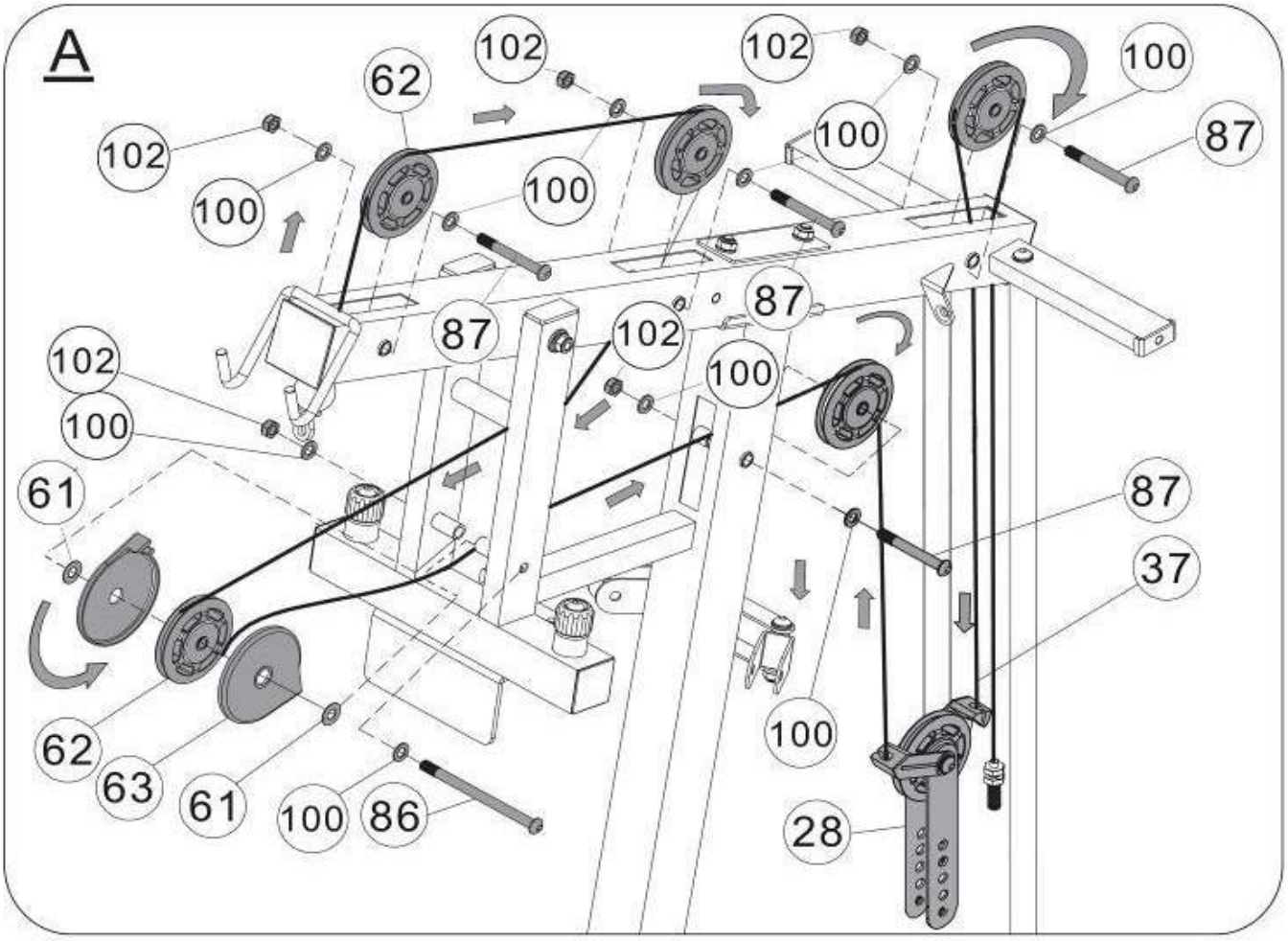

B) Passare il cavo **37** attorno la quinta puleggia **62** (E) e fissarla tra le due staffe flottanti **28** serrando una vite **90** [M10x50] completa di rondella piana **100**, boccola **44** e guida cavo **43**, con un dado autobloccante **102** completo di rondella piana **100**, boccola **44** e guida cavo **43**.

- Passare il cavo **37** nella sesta puleggia **62** (F) quindi fissarla al centro dell'asola di fondo della traversa superiore **4** inserendo una vite **87** [M10x85] con due rondelle **100** [Ø10], serrando con un dado autobloccante **102** [M10].

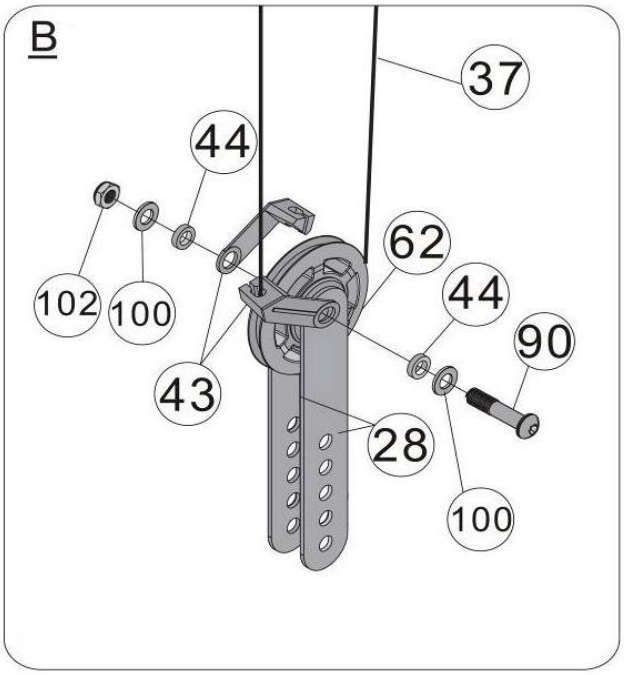

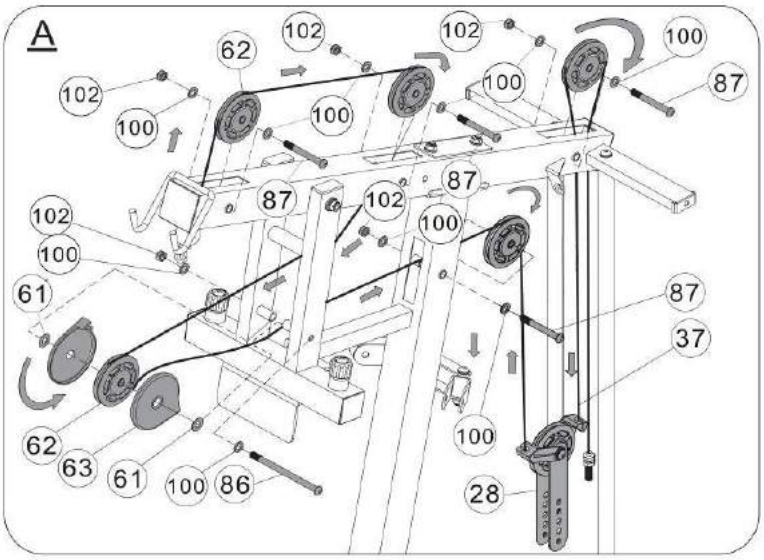

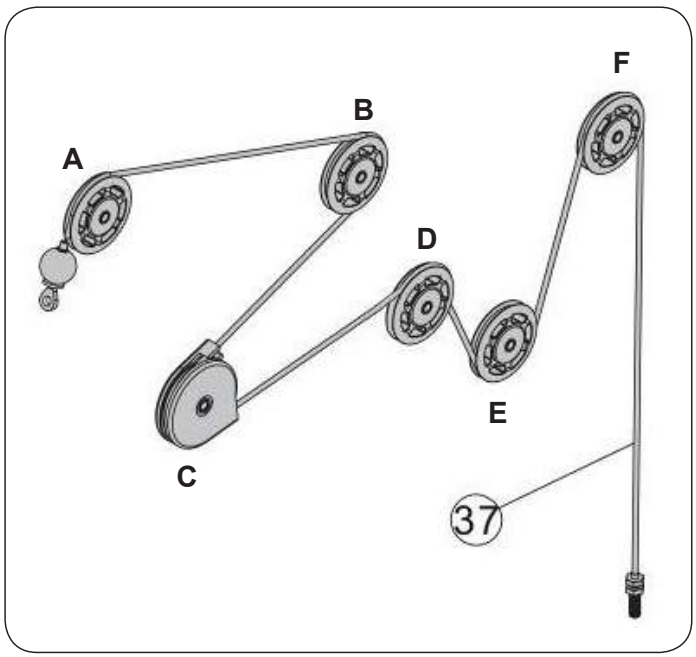

C) Passare il bullone filettato del cavo **37** attraverso l'anello di ritenuta in testa al cordone elastico del perno di selezione pesi **36**, quindi avvitare il bullone del cavo **37** sull'asta di selezione pesi **19**.
Collegare infine il perno di selezione pesi **36** inserendolo in un foro del pacco pesi.

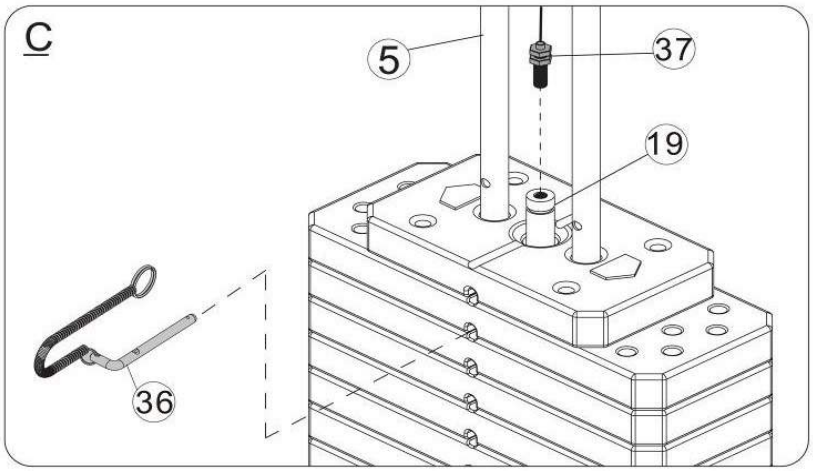

9) *Montaggio cavo di collegamento Butterfly*

- Ancorare un capo del cavo **39**, dotato di opportuno occhiello, al gancio del fulcro Butterfly di sinistra **20**.

A) Passare il cavo **39** attraverso prima puleggia **62** (A) e fissarla al supporto singola puleggia **25** di sinistra serrando una vite **90** [M10x50 mm] completa di rondella **100**, boccola **44** e guida cavo **43**, con un dado autobloccante **102** completo di rondella **100**, boccola **44** e guida cavo **43**.

B) Passare il cavo attraverso la seconda puleggia **62** (B) e fissarla tra le staffe del doppio supporto doppia puleggia **15** serrando una vite **90** [M10x50 mm] completa di rondella **100**, boccola **44** e guida cavo **43**, con un dado autobloccante **102** completo di rondella **100**, boccola **44** e guida cavo **43**.

A) Passare il cavo **33** attraverso la terza puleggia **62** (C) e fissarla al supporto singola puleggia **25** di destra serrando una vite **90** [M10x50 mm] completa di rondella **100**, boccola **44** e guida cavo **43**, con un dado autobloccante **102** completo di rondella **100**, boccola **44** e guida cavo **43**.

- Ancorare l'altro capo del cavo **39**, dotato di opportuno occhiello, al gancio della leva Butterfly di destra **21**.

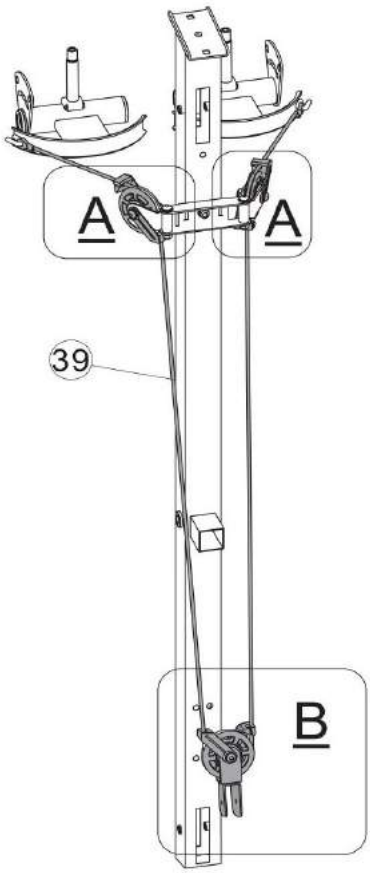

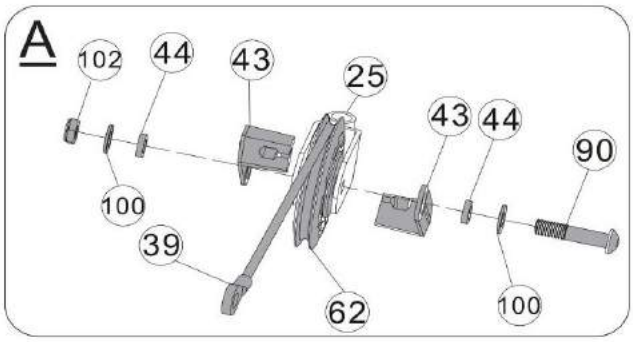

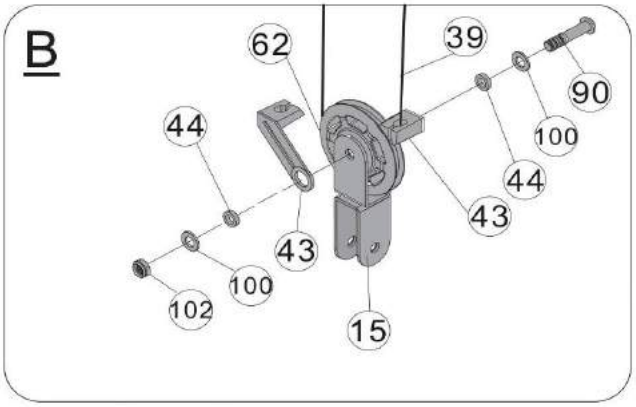

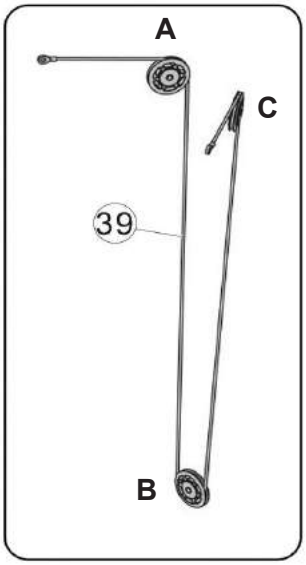

Montaggio cavo presa inferiore

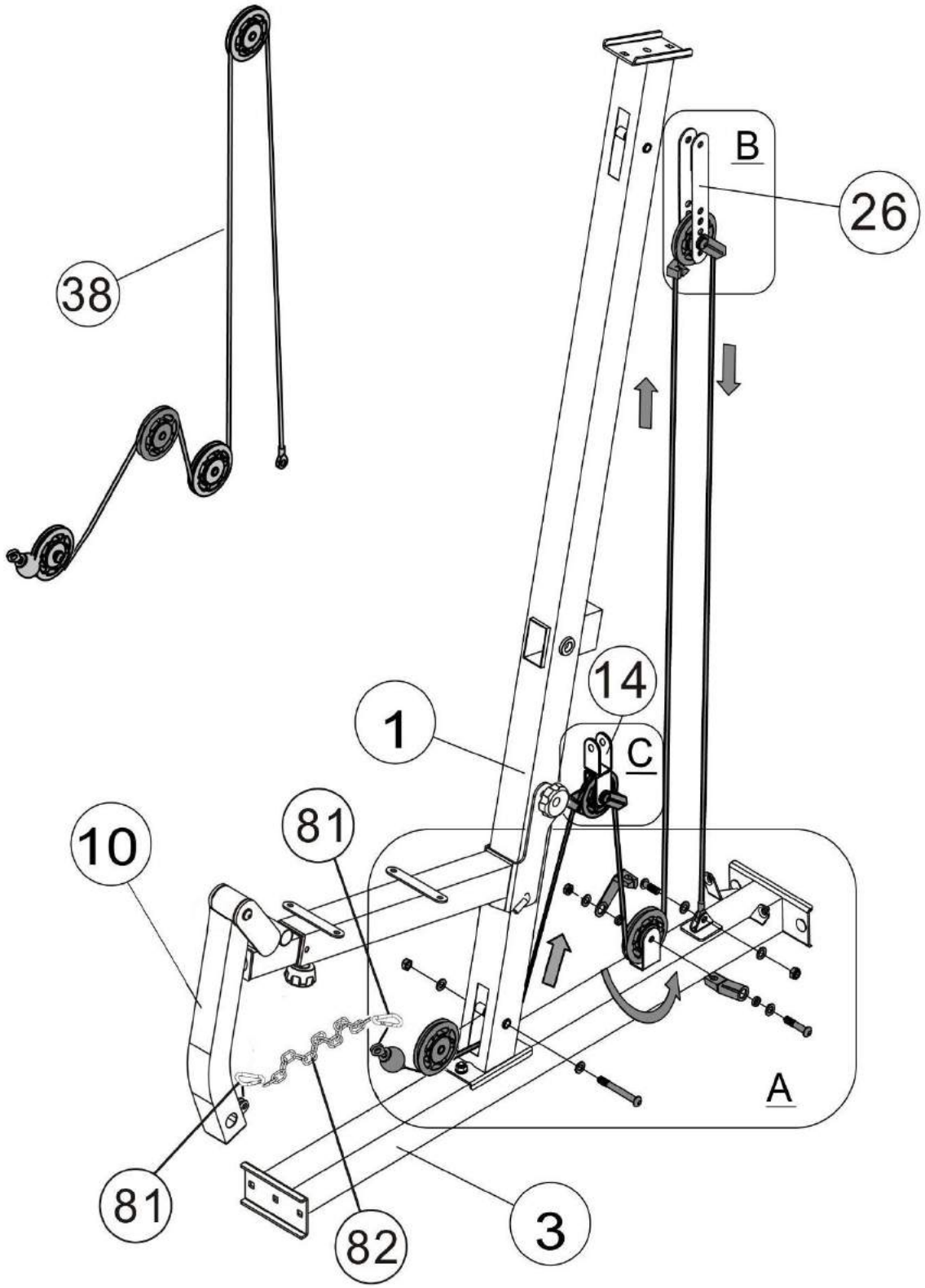

Schema generale di montaggio

10) *Montaggio cavo presa inferiore*

A) Infilare l'estremità del cavo **38** dall'asola alla base del montante verticale **1** (riferendosi all'illustrazione, la sfera con la presa inferiore deve rimanere nella parte anteriore dell'attrezzo) e fissare una puleggia **62** (A) al centro dell'asola inserendo una vite **89** [M10x65] con due rondelle **100** [Ø10], serrando con un dado autobloccante **102** [M10].

B) Passare il cavo **38** tra le due staffe del supporto doppia puleggia **15** e fissare la seconda puleggia **62** (B) al centro delle staffe serrando una vite **90** [M10x50] completa di rondella **100**, boccola **44** e guida cavo **43** con un dado autobloccante **102** completo di rondella **100**, boccola **44** e guida cavo **43**.

C) Passare il cavo **38** tra le due staffe saldate della traversa inferiore **3** e fissare la terza puleggia **62** (C) al centro delle staffe serrando una vite **90** [M10x50] completa di rondella **100**, boccola **44** e guida cavo **43** con un dado autobloccante **102** completo di rondella **100**, boccola **44** e guida cavo **43**.

D) Passare il cavo **38** tra le due staffe flottanti **28** e fissare la quarta puleggia **62** (D) al centro delle staffe serrando una vite **90** [M10x50] completa di rondella **100**, boccola **44** e guida cavo **43** con un dado autobloccante **102** completo di rondella **100**, boccola **44** e guida cavo **43**.

E) Collegare l'occhiello terminatore del cavo **38** proveniente dalla quarta puleggia all'ancora apposita che si trova nella parte posteriore della traversa inferiore **3** quindi fissarlo tramite una vite **91** [M10x30] con due rondelle **100**, serrando con un dado autobloccante **102** [M10].

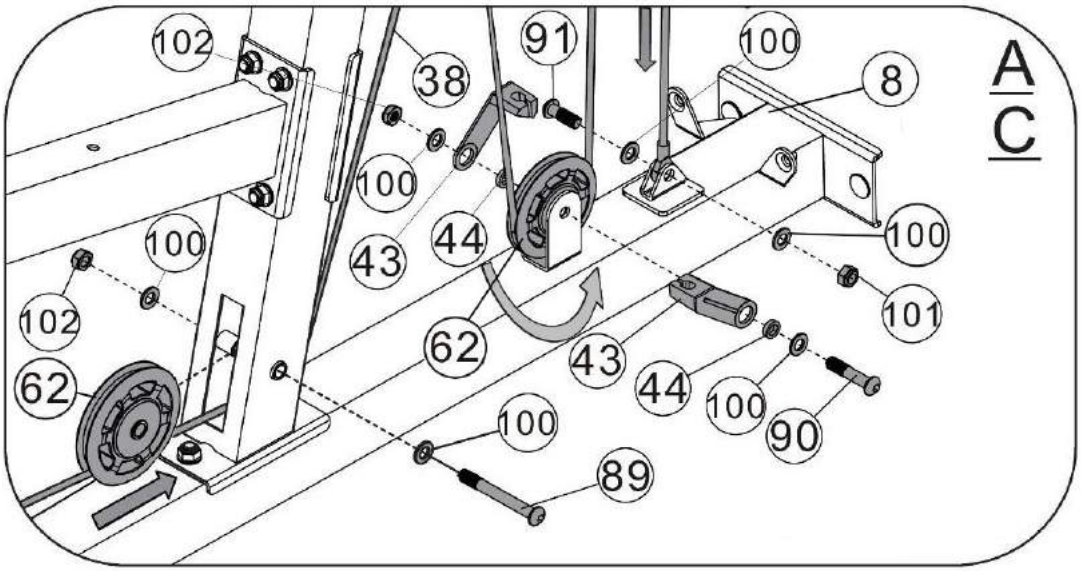

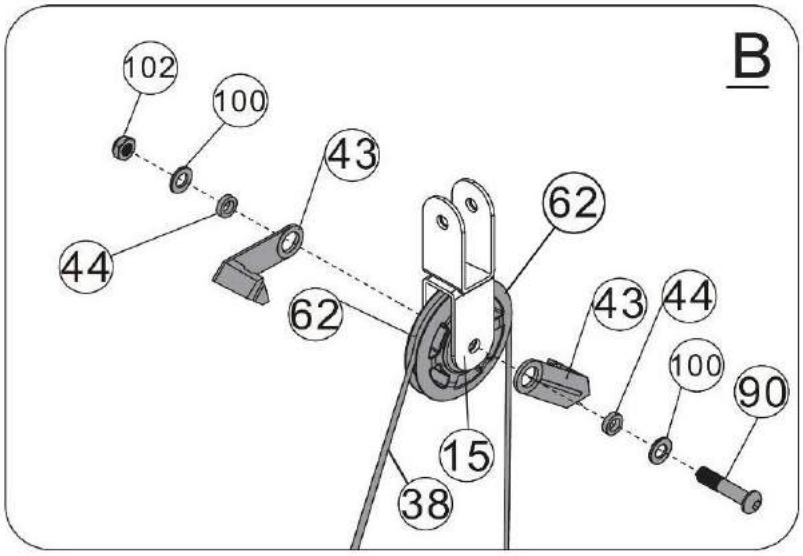

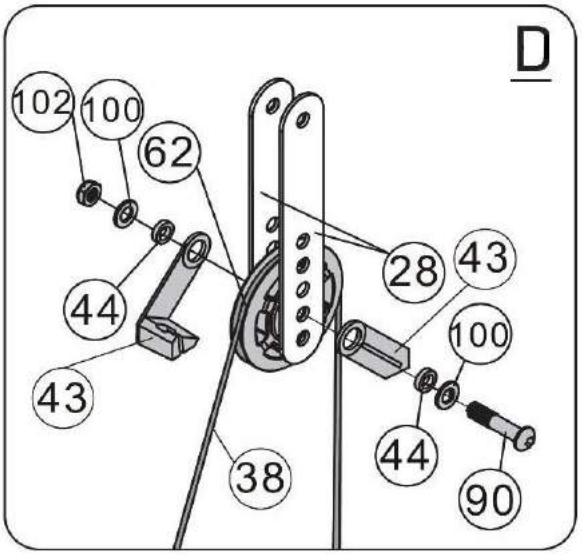

10) *Montaggio sedile e Leg extension*

A) Fissare lo schienale **41** alla barra di supporto schienale **12** serrando due viti **95** [M8x40] complete di rondelle **101** [Ø8 mm].

B) Fissare il sedile **40** sul supporto sedile **9** serrando quattro viti **97** [M8x18] complete di rondelle **101** [Ø8 mm].

C) Infilare i due tubi porta rullo **26** alle estremità della leva gambe **10**, quindi inserire quattro rulli in gomma-piuma **49** nei tubi porta rullo **26**, infine chiuderne le estremità con quattro tappi tondi **48**.

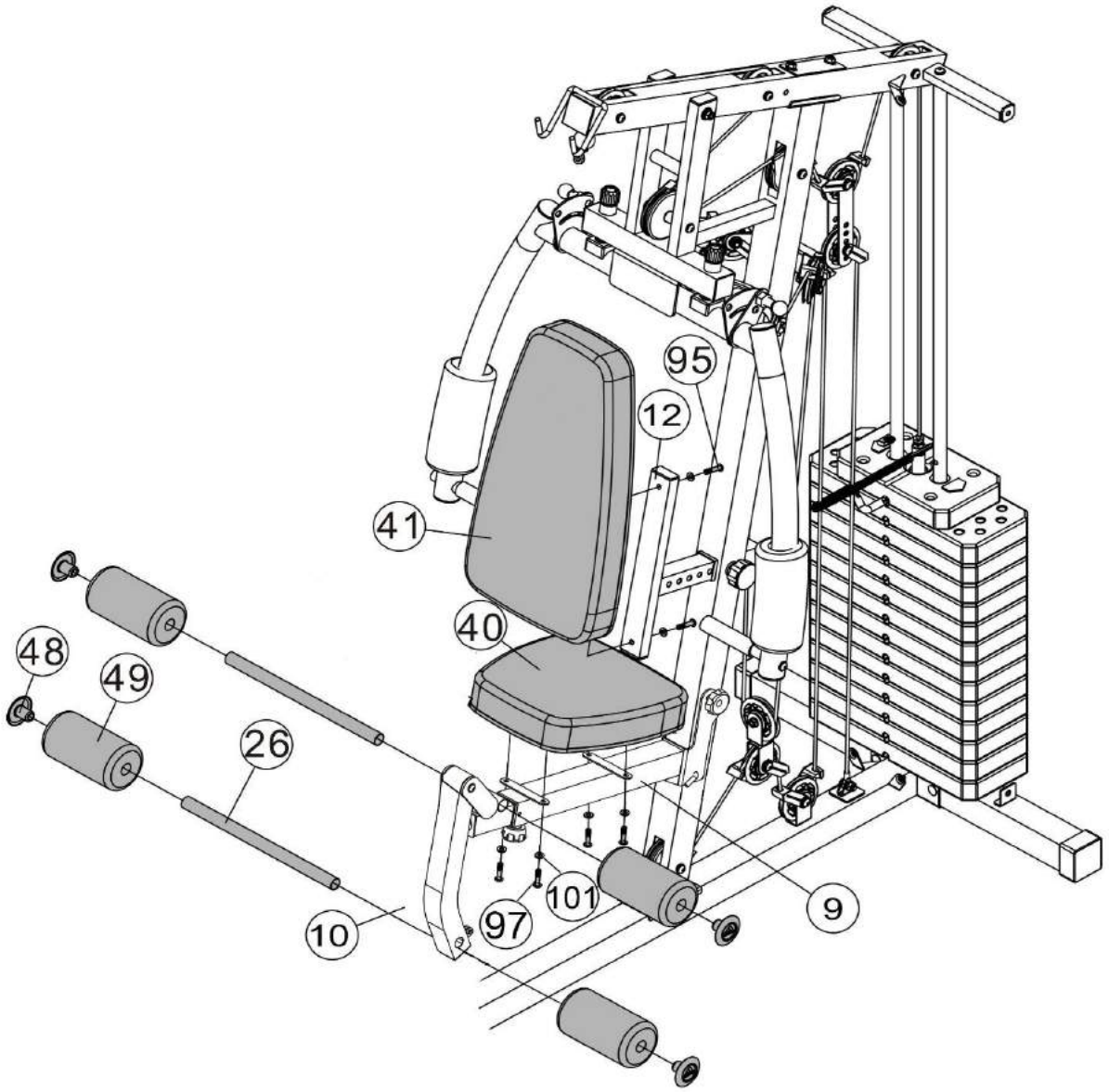

11) *Montaggio pannelli di protezione pacco pesi*

A) Collegare i pannelli di protezione pacco pesi **27** alla traversa superiore **4** e alla barra di appoggio posteriore **2**, quindi fissarli serrando ciascuno con sei viti **93** [M10x16] complete di rondelle **100** [Ø10 mm]. Accoppiare i pannelli di protezione pacco pesi nella parte posteriore tramite due staffe per pannelli **30**.

- Dopo aver controllato il serraggio di tutti i dadi e delle viti impiegate per il montaggio, innestare i ventitre cappucci **42** presenti nella busta sui dadi autobloccanti M10.

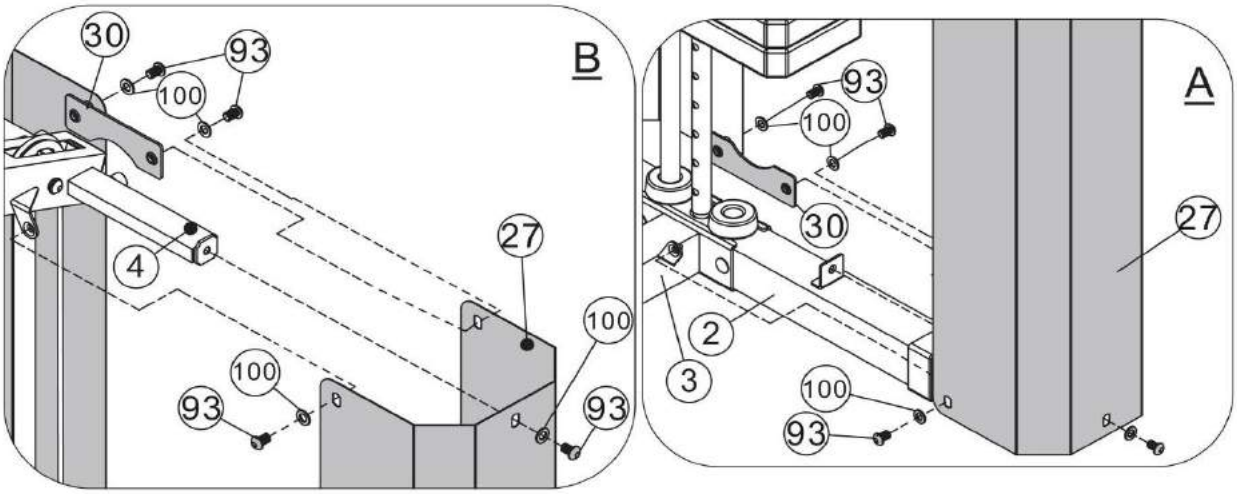

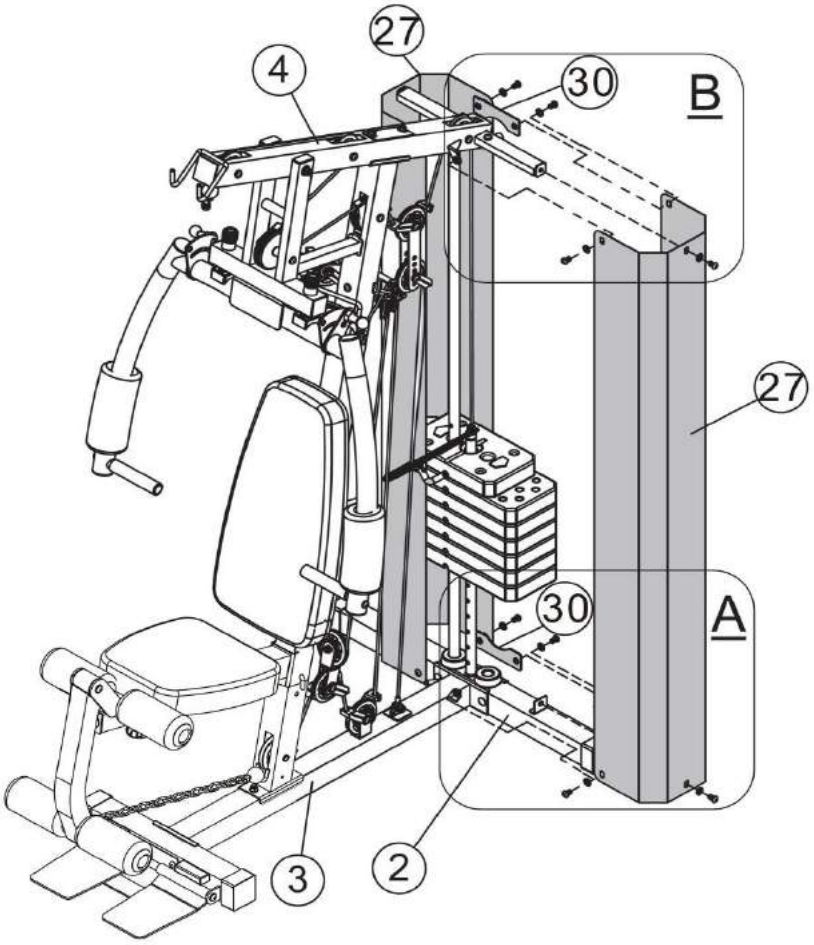

12) *Configurazione per esercizi alla Leg extension e Lat machine*

- Assemblare la barra Lat machine **22**, inserire alle estremità le guaine di rivestimento **33** e posizionare al centro l'anello di aggancio barra **24** fissandolo ai lati con quattro anelli in plastica **47** bloccati serrando quattro viti **84** [Ø4x15 mm]. Inserire nella barra **22** i tappi tondi **76**.

- Assemblare la barra di trazione **23** inserire alle estremità le guaine di rivestimento **32** e posizionare al centro l'anello di aggancio barra **24** e fissandolo ai lati con quattro anelli in plastica **47** bloccati serrando quattro viti **84** [Ø4x15 mm]. Inserire nella barra **23** i tappi tondi **76**.

- Collegare la presa inferiore alla leva gambe **10** tramite la catena di prolunga **82** (catena a 15 anelli) agganciando un moschettone **81** all'occhiello del cavo **38** e il secondo moschettone **81** all'occhiello predisposto nella leva gambe **10**.

- Collegare la presa superiore alla barra di trazione **23** tramite la catena di prolunga **83** (catena a 10 anelli) agganciando un moschettone **81** all'occhiello del cavo **37** e il secondo moschettone **81** all'occhiello predisposto nella barra di trazione **23** oppure alla maniglia **46**.

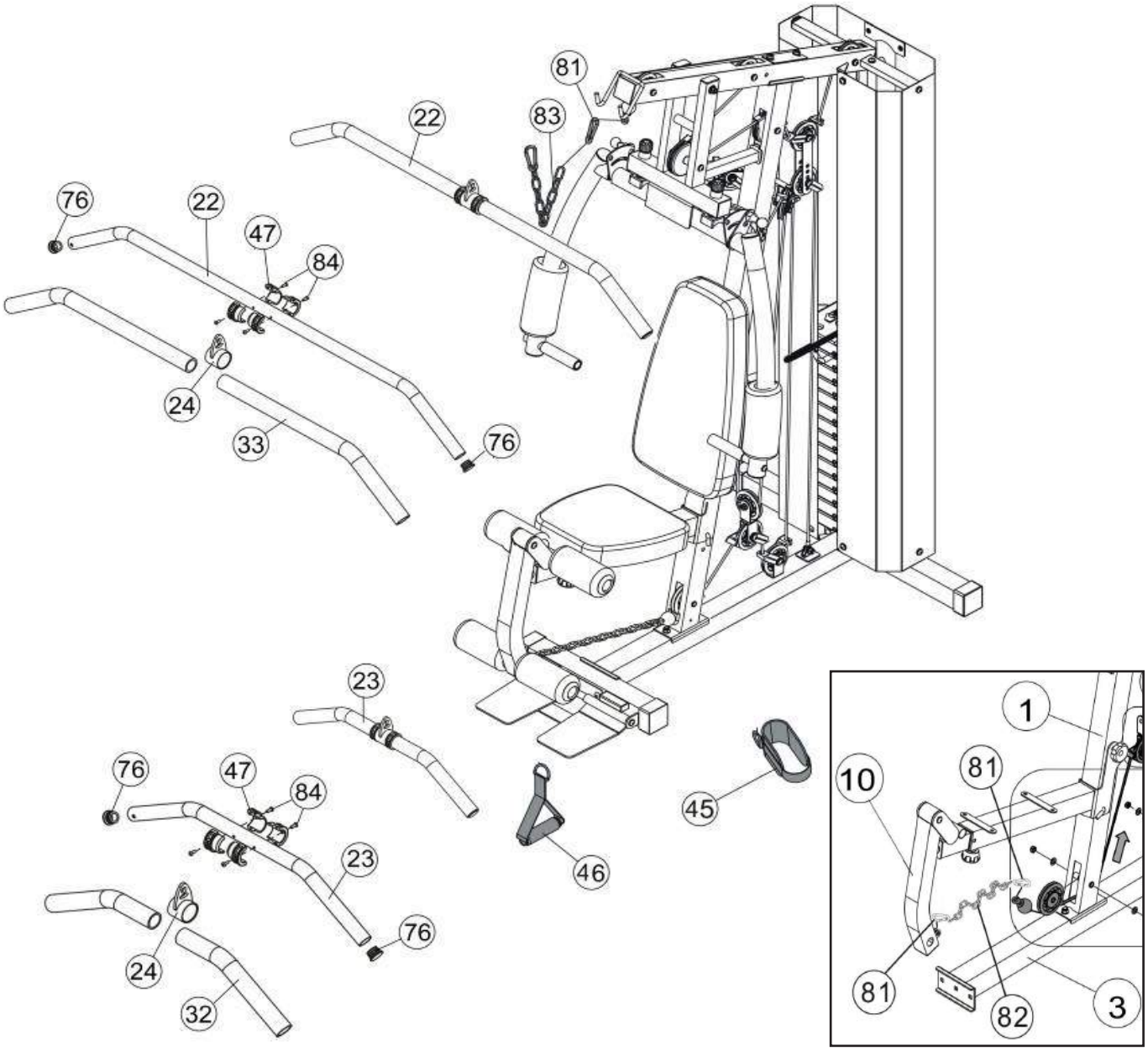

13) *Configurazione per esercizi alla presa inferiore*

- Chiudere il sedile in posizione di riposo come mostrato nell'illustrazione.
  Rimuovere il perno **88** e sollevare il supporto sedile **9** e riposizionare il perno **88** nel foro di sicurezza come indicato nell'illustrazione; quindi bloccare la leva gambe in sicurezza tramite la catena di prolunga **83** nel modo raffigurato, agganciando il moschettone **81** all'occhiello posto nel supporto Butterfly **6**.

- Collegare la catena di prolunga **82** (catena a 15 anelli) alla presa inferiore **38** agganciando una estremità con il moschettone **81** all'apposito occhiello del cavo e l'altra estremità con il secondo moschettone **81** che può essere agganciato alla barra per esercizi di trazione **23**, alla cavigliera **45** oppure alla maniglia **46** per i bicipiti.

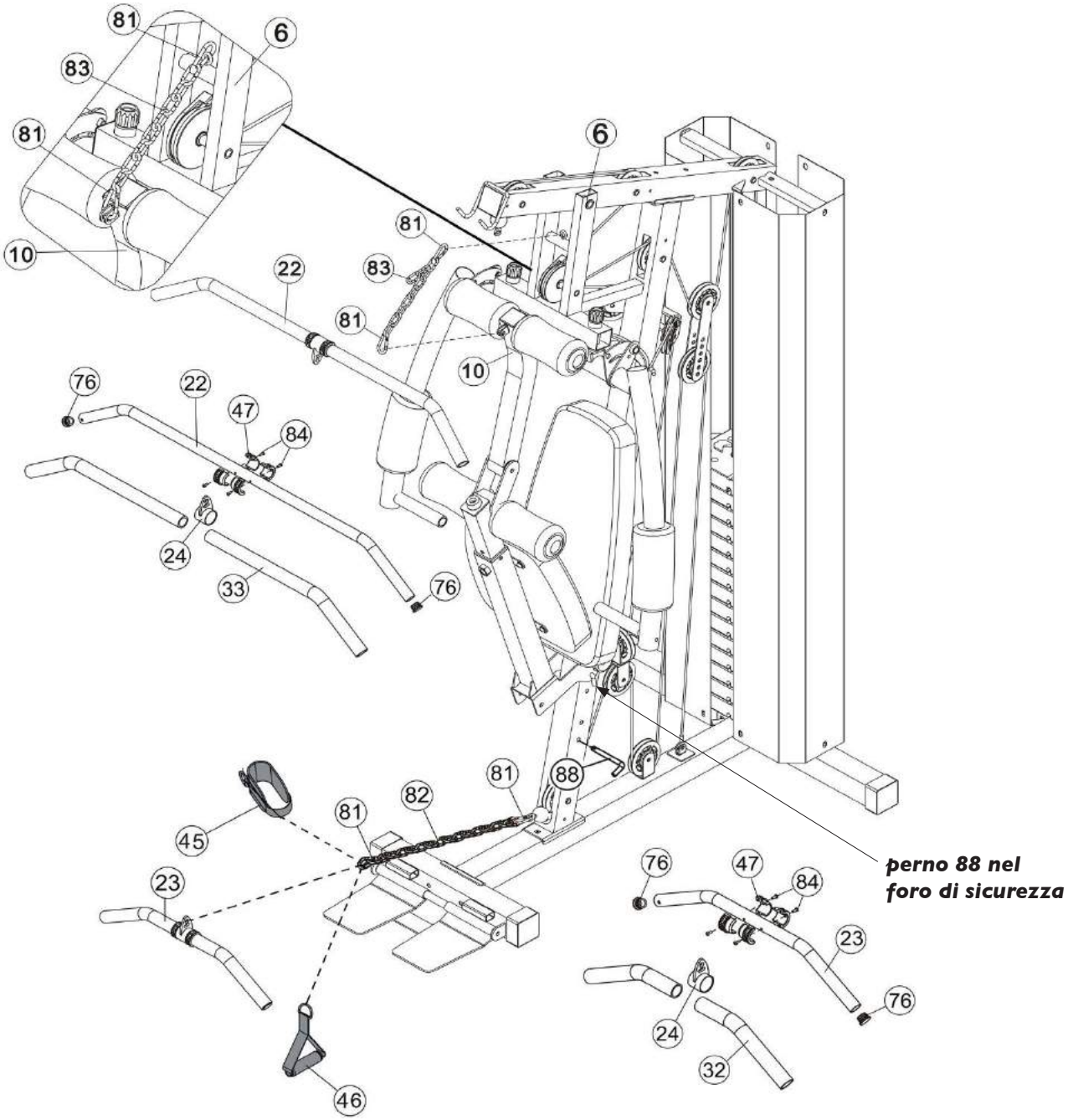

3.0 LE REGOLE PER UN BUON ALLENAMENTO

Gli attrezzi adatti per l'allenamento isotonico sono studiati per offrire una postura confortevole per il tipo di esercizio che viene svolto. Una corretta postura deve essere rispettata al fine da evitare successivi dolori muscolari e alle articolazioni.
Lo sviluppo della forza e della massa muscolare si ottiene solo sui muscoli specificatamente allenati.
Per i modi d'impiego riferirsi alle informazioni contenute nel manuale e consultarsi con il proprio istruttore o "Personal Trainer" per la formulazione di una scheda di allenamento adatta alla propria condizione fisica.
La costanza è un elemento molto importante nell'allenamento isotonico, gli allenamenti devono essere svolti minimo 3 volte alla settimana per non perdere i vantaggi conseguenti al potenziamento delle masse muscolari.

Prima di cominciare ad utilizzare il prodotto è consigliato consultare il proprio medico per una verifica delle condizioni fisiche e per valutare con lui particolari precauzioni conseguenti alla pratica di questa attività fisica.
Per tutti coloro che sono poco allenati si deve cominciare ad utilizzare il prodotto poco per volta, con sessioni di allenamento di breve durata ai primi approcci, e aumentare i tempi di allenamento giornaliero gradualmente, cercando di rimanere costanti.
All'inizio è meglio non strafare, partire dal proprio livello di preparazione è sempre la scelta migliore, il rischio è quello di farsi male o, nella migliore delle ipotesi, trovarsi il giorno dopo, per via del dolore, a non poter fare movimenti naturali.

Come organizzare i propri allenamenti

Riscaldamento: prima di cominciare un esercizio occorre sciogliere i muscoli e portare il corpo in temperatura, attivando nel contempo la circolazione sanguigna e la respirazione.

Esercizio: la durata dell'esercizio dipende dal numero di ripetizioni, quindi dallo stato di forma fisica.
Quando si comincia, in genere le sessioni prevedono diverse ripetizioni a bassa intensità e basso carico; l'attenzione mira prevalentemente ad un movimento lento e controllato, per poter apprendere perfettamente la tecnica esecutiva, evitando eventuali traumi muscolari.

Defaticamento: una volta conclusa la sessione di allenamento, praticare per alcuni minuti degli esercizi di stretching e di rilassamento muscolare.

Le 10 regole per un efficace allenamento muscolare

1. Non utilizzare l'attrezzo quando non si è in perfetta forma fisica e si avvertono dolori muscolari.

2. Non aumentare carichi e ripetizioni senza aver assimilato in maniera corretta la tecnica di esecuzione di ciascun esercizio.

3. Non allenate lo stesso muscolo ogni giorno, attendete almeno 36÷48 ore.

4. Riscaldare il muscolo interessato prima di partire con il programma di allenamento e mantenere la muscolatura riscaldata durante il corso dell'allenamento.

5. Non inarcare la schiena durante l'esercizio, mantenerla retta e ben sostenuta dalla muscolatura addominale.

6. Non trattenere mai il respiro. Espirate verso la fine del sollevamento, inspirate prima di iniziarlo.

7. Non distrarsi parlando o guardando la televisione, oppure leggendo un libro, ma rimanere concentrati sul controllo dei muscoli e sull'esecuzione dell'esercizio.

8. Mantenete sempre la muscolatura tesa e controllare sempre la velocità di ritorno.

9. Allenarsi senza strafare, senza eccedere il proprio stato di forma fisica.

10. Alternare l'allenamento muscolare ad un allenamento di tipo aerobico e cercare in una dieta equilibrata il miglior compendio per ottenere un fisico perfetto.

3.1 CONSIGLI PRATICI PER L'USO DEL PRODOTTO

Prima di cominciare ad utilizzare questo prodotto è necessario aver letto con attenzione il paragrafo precedente "Le regole per un buon allenamento".

PERICOLO

Il pacco pesi è fornito di lucchetto per impedire l'uso dell'attrezzo quando questi non viene utilizzato e ci sono bambini presenti nella abitazione.

Per impiegare il prodotto occorre che quest'ultimo sia assemblato completamente ed in posizione di lavoro.
Il prodotto può essere utilizzato con efficacia per non più di una volta al giorno, alternando l'allenamento della muscolatura inferiore e di quella superiore.
L'inizio del programma di allenamento deve essere effettuato con carichi leggeri e con un numero elevato di ripetizioni, soprattutto occorre concentrarsi sul movimento corretto dell'esercizio, al fine di acquisirne la tecnica corretta.
Nei primi mesi eseguire non più di 12 ripetizioni compiute in rapida successione per due e poi tre volte consecutive (serie). Le ripetizioni devono avvenire con velocità abbastanza lenta e costante per poter controllare i movimenti, il tempo di recupero tra una serie e la successiva deve essere ridotto al minimo. Nei mesi successivi aumentare il numero di ripetizioni a seconda del proprio stato di forma fisica e ripeterle sempre per tre oppure quattro serie, la durata dell'esercizio è strettamente correlata con la durata della serie, quindi dal numero di ripetizioni.

Modifica della combinazione del lucchetto:
La combinazione del lucchetto è impostata di fabbrica su 0-0-0; è consigliato cambiare la combinazione riferendosi alle procedure seguenti.

1. Premere e rilasciare il tasto di cambio combinazione (#1).
   Premere e mantenere premuto il tasto (#1) e impostare il nuovo codice per l'apertura del lucchetto agendo sul combinatore numerico (#2) a tre cifre, dopodichè rilasciare il tasto (#1).
2. Per chiudere il lucchetto ruotare il combinatore numerico su cifre casuali.
3. Per aprire, ruotare il combinatore numerico sulle tre cifre impostate e premere il gancio (#3) per aprire il lucchetto.

MSX-70 WEIGHT RESISTANCE CHART

Weight Plate	Front Press	Back Press	Butterfly	Lat Pull	Low Pulley
1	12.7	12.2	5.4	12.7	12.7
2	21.5	19.0	8.5	20.0	20.0
3	30.2	26.0	11.6	27.3	27.3
4	39.0	33.0	14.7	34.6	34.6
5	47.7	39.9	17.8	41.9	41.9
6	56.5	46.9	20.9	49.2	49.2
7	65.3	53.8	24.0	56.5	56.5
8	74.0	60.8	27.1	63.8	63.8
9	82.8	67.7	30.5	71.1	71.1
10	91.5	75.6	33.6	79.4	79.4
11	100.3	81.6	36.7	85.7	85.7
12	109.1	88.6	39.8	93.0	93.0
13	117.8	95.5	42.9	100.3	100.3
14	126.5	103.5	46.0	107.6	109.0

Note: - numeri in tabella a scopo indicativo
- il valore indicato per il Butterfly è da intendersi per singolo braccio

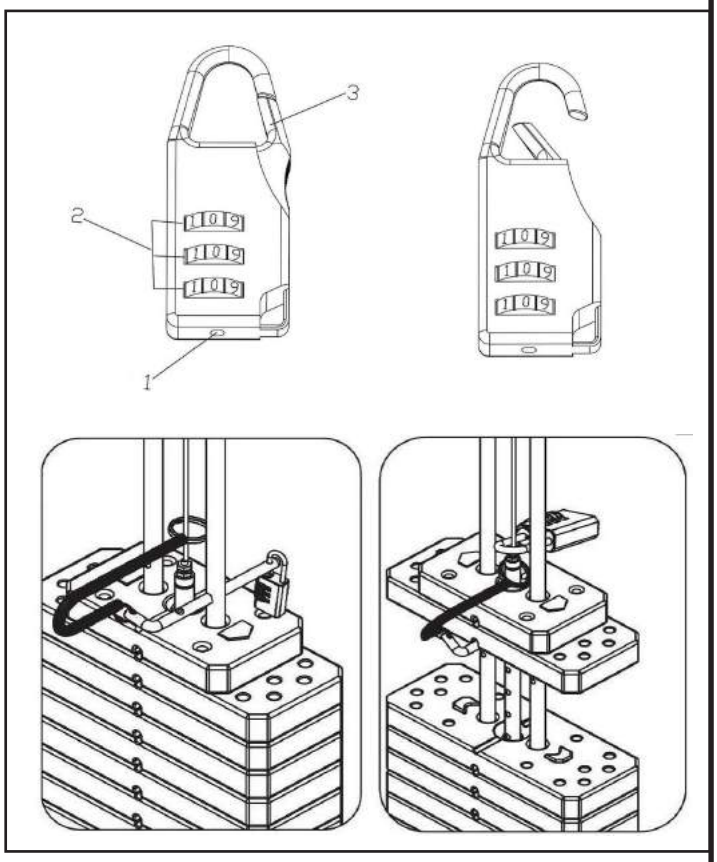

3.2 ESEMPI PRATICI ILLUSTRATI

CHEST

bench press

bench press

butterfly

butterfly

rowing machine

pectoral machine

ARMS

lat machine

double triceps

single triceps

single triceps inverse

double triceps
Corda doppia per tricipiti optional
Tricep rope optional

double triceps
Corda doppia per tricipiti optional
Tricep rope optional

ARMS

double triceps extension
Corda doppia per tricipiti optional
Tricep rope optional

high pullover
Corda doppia per tricipiti optional
Tricep rope optional

biceps curl

deltoid front

HIPS / THIGHS / LEGS

leg curl

lateral leg raise

rear leg kick

leg extension

BACK

pectoral inverse

lat machine back

lat machine inverse

arm rowing

4.0 MANUTENZIONE

PERICOLO

- **NON utilizzare sostanze infiammabili o nocive per la pulizia. Non usare solventi per pulire le parti di plastica ma soltanto prodotti a base di acqua e panni morbidi.**
- **NON immergere il prodotto in acqua.**
- **NON lubrificare mai con olio, o grasso parti del prodotto.**

E' importante osservare una pulizia regolare poichè il sudore che si deposita sulle parti dell'attrezzo a lungo andare causa un precoce invecchiamento dei materiali.

- Controllare periodicamente il serraggio di dadi e viti.
- Sostituite immediatamente qualsiasi pezzo deteriorato.
- Pulire il telaio e le sellerie con un panno umido e sapone neutro.
- Riporre il prodotto in un luogo al riparo da polvere e umidità.

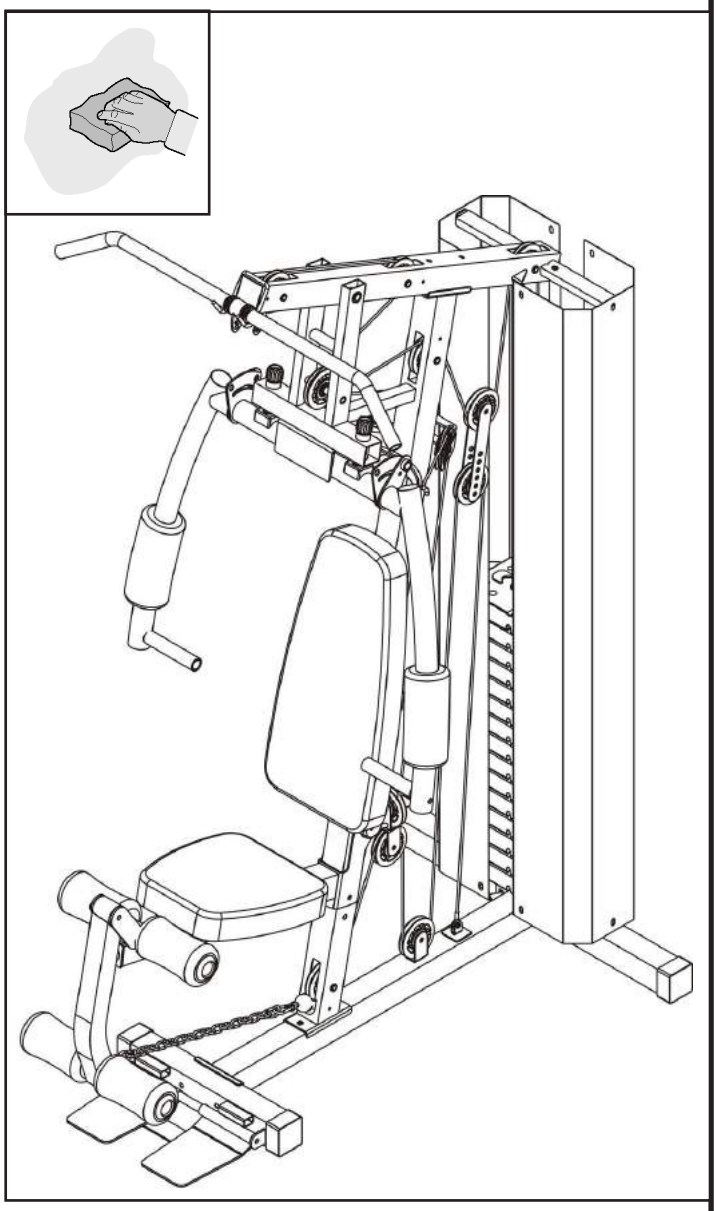

5.0 MESSA FUORI SERVIZIO - SMALTIMENTO

Questo prodotto NON deve essere smaltito come rifiuto urbano, ma deve essere smaltito separatamente (negli stati dell'Unione Europea), conferendolo negli appositi centri di raccolta preposti per lo smaltimento e il riciclaggio di tali prodotti.

Garlando S.p.A. incoraggia il rispetto della natura e della salute umana anche al di fuori dell'Unione Europea e auspica che vengano seguite le regole locali per lo smaltimento e il riciclaggio, utilizzando, quando possibile, la raccolta differenziata delle apparecchiature elettriche ed elettroniche, nonchè dei numerosi componenti (quali ferro, rame, plastiche, ecc...) che possono essere recuperati e riutilizzati.

6.0 CATALOGO RICAMBI - ORDINE PARTI DI RICAMBIO

Per ordinare parti di ricambio riferirsi ai disegni che si trovano nel capitolo 2.2 (Come identificare i componenti) e alla lista ricambi che si trova alla pagina seguente.

L'ordine delle parti di ricambio deve riportare le seguenti indicazioni:
1. Marca e modello del prodotto - vedi targhetta prodotto
2. Nome del particolare da sostituire - vedi lista ricambi
3. Numero di riferimento del particolare - vedi disegno esploso
4. Quantità richiesta.
5. Recapito e informazioni per la spedizione - vedi scheda per ordine ricambi, allegata al manuale

Per maggiore chiarezza effettuare l'ordine utilizzando una copia della scheda per ordine ricambi riportata nel cartoncino allegato al presente manuale, assieme al Certificato di Garanzia.

La richiesta delle parti di ricambio deve essere effettuata tramite una richiesta scritta, via fax oppure e-mail ai riferimenti di seguito riportati:

fax +39 0143/318594
e-mail: assistenza.toorx@garlando.it

Il presente catalogo può presentare talune piccole differenze dal prodotto posseduto; possono mancare eventuali aggiornamenti che il costruttore ha applicato nel contempo. In caso di difficoltà nella comprensione di disegni e descrizioni contattare il Centro Assistenza Tecnica al numero : +39 0143/318500

6.1 LISTA DELLE PARTI

Pos.	Descrizione	Q.tà
1	Montante verticale	1
2	Barra di appoggio posteriore	1
3	Traversa inferiore	1
4	Traversa superiore	1
5	Guida cilindrica	2
6	Staffa di supporto Butterfly	1
7	Leva butterfly di sinistra	1
8	Leva butterfly di destra	1
9	Supporto sedile	1
10	Leva allenamento gambe	1
11	Staffa di estensione	1
12	Barra supporto schienale	1
13	Barra di appoggio anteriore	1
14	Pedana appoggio piedi	1
15	Supporto doppia puleggia	2
16	Impugnatura Butterfly	2
17	Lastra in gomma adesiva	1
18	Perno per pedana	1
19	Asta di selezione pesi	1
20	Fulcro butterfly di sinistra	1
21	Fulcro butterfly di destra	1
22	Barra lat machine	1
23	Barra di trazione (bicipiti tricipiti)	1
24	Anello di aggancio barra	2
25	Supporto singola puleggia	2
26	Tubo porta rullo	2
27	Pannello protezione pacco pesi	2
28	Staffa flottante	2
29	Piastra di rinforzo	1
30	Staffa per pannelli protezione pacco pesi	2
31	Piastra di rinforzo	3
32	Guaina di rivestimento barra di trazione	2
33	Guaina di rivestimento barra lat machine	2
34	Attacco per piastre peso	1
35	Piastra peso	14
36	Perno di selezione pesi	1
37	Cavo acciaio presa superiore	1
38	Cavo acciaio presa inferiore	1
39	Cavo acciaio butterfly	1
40	Sella	1
41	Schienale	1
42	Cappuccio copri dado	23
43	Guida cavo	14
44	Boccola	14
45	Cavigliera	1
46	Impugnatura a maniglia	1
47	Anello plastico di accoppiamento prese	8
48	Tappo tondo leva gambe	4
49	Manicotto in gommaspugna per leva gambe	4
50	Manicotto in gommaspugna per leva butterfly	2
51	Manopola con molla di ritenuta	2
52	Perno a molla	2
53	Boccola Ø32xØ20	4

Pos.	Descrizione	Q.tà
54	Boccola Ø50xØ16	2
55	Blocchetto plastico	2
56	Boccola Ø32xØ20	2
57	Boccola Ø32xØ35	2
58	Distanziale	2
59	Anello di bloccaggio M18	2
60	Rivestimento impugnature Ø25x150	2
61	Rondella Ø30x10.5	2
62	Puleggia	13
63	Coperchio puleggia	2
64	Respingente in gomma cilindrico piccolo	2
65	Tampone di fine corsa	2
66	Piastrino in gomma quadro	1
67	Boccola Ø25x28	4
68	Manicotto di scorrimento	1
69	Tappo tondo Ø50	4
70	Tappo quadro 50x2	3
71	Tappo quadro 65x2	2
72	Tappo rettangolare 25x50	4
73	Appoggio quadro in plastica	4
74	Tappo quadro 74x2	1
75	Tappo rettangolare 20x30x2	4
76	Tappo tondo Ø25	6
77	Cappuccio asta di selezione pesi	1
78	Lucchetto a combinazione	1
79	Cilindro filettato Ø16xM10x169	1
80	Albero Ø16xM10x56	1
81	Moschettone	4
82	Catena a 15 anelli	1
83	Catena a 10 anelli	1
84	Graffe Ø4x15	8
85	Bullone a incasso M10x85	8
86	Vite M10x150	1
87	Vite M10x85	5
88	Perno di bloccaggio Ø10x100x35L	1
89	Vite M10x65	2
90	Vite M10x50	7
91	Vite M10x30	1
92	Vite M10x20	12
93	Vite M10x16	14
94	Manopola Ø8x50	2
95	Vite M8x40	2
96	Vite M8x22	2
97	Vite M8x18	4
98	Manopola estraibile	1
99	Vite filettata M6x16	2
100	Rondella Ø10	68
101	Rondella Ø8	8
102	Dado autobloccante M10	30
103	Dado autobloccante M8	2
104	Rondella in plastica	2

7.0 GARANZIA CONVENZIONALE

Art.1 DEFINIZIONI

1.1 **Prodotti**: per Prodotti si intendono i Prodotti Fitness Home ossia le apparecchiature sportive commercializzate da GARLANDO SPA con il marchio Toorx, per l'esercizio fisico del corpo per uso domestico e per un uso esclusivamente sportivo ed assolutamente NON terapeutico e/o riabilitativo.

1.2 **Garanzia:** per Garanzia si intende la garanzia convenzionale proposta da GARLANDO SPA alle condizioni di seguito riportate.

1.3 **Difetto di Conformità:** l'inidoneità del Prodotto all'uso per il quale esso è stato specificatamente progettato e realizzato.

1.4 **Consumatore:** si intende per Consumatore qualsiasi persona fisica che acquisti i Prodotti per utilizzo privato.

1.5 **CAT:** si intende il Centro di Assistenza Tecnica autorizzato ad interventi di riparazione e/o sostituzione del Prodotto da parte di GARLANDO SPA.

1.6 **Tagliando di Garanzia:** si intende il modulo da compilarsi online sul sito:
www.toorx.it o, in caso di impossibilità di utilizzo del servizio online, il modulo cartaceo allegato al presente manuale da compilarsi e spedire a GARLANDO SPA.

1.7 **Manuale d'Istruzioni:** si intende per Manuale d'istruzioni il libretto consegnato al Consumatore in cui sono descritte le istruzioni, indicazioni ed avvertenze finalizzate a consentire la corretta installazione ed il regolare funzionamento del Prodotto, nonché della sua manutenzione.

Art.2 DURATA DELLA GARANZIA CONDIZIONI DELLA SUA VALIDITÀ E DECADENZE

2.1 GARLANDO SPA garantisce l'idoneità del Prodotto all'uso per il quale esso è stato specificamente concepito e progettato, ossia all'uso sportivo, ed in particolare garantisce il Prodotto contro gli eventuali difetti di conformità per 24 mesi dalla consegna.
La presente Garanzia è l'unica prestata da GARLANDO SPA: nessun terzo, ivi espressamente compresi i rivenditori autorizzati ed i CAT, può modificare i termini della Garanzia o rilasciare, in qualsiasi forma, altre dichiarazioni di garanzia.

2.2 La presente Garanzia è valida ed efficace con riferimento al Prodotto della GARLANDO SPA acquistato dal Consumatore in Italia esclusivamente presso un rivenditore autorizzato e lascia impregiudicati i diritti riconosciuti al Consumatore dalla Legge italiana e dalle disposizione delle direttive europee.

2.3 Fatto salvo quanto previsto in tema di denuncia di eventuali difetti di conformità, il Consumatore è tenuto a comprovare, mediante documento rilasciato dal rivenditore autorizzato (ad esempio: scontrino fiscale) la data in cui è stata effettuata la consegna del Prodotto, il nominativo del rivenditore autorizzato e gli estremi identificativi del Prodotto. Ai fini dell'operatività della Garanzia, pertanto, è necessario che la documentazione di cui sopra, unitamente alla Garanzia, allegata al presente manuale, sia debitamente conservata.

2.4 Al fine di permettere la migliore operatività della Garanzia convenzionale, si richiede al Consumatore di provvedere alla compilazione online del Tagliando di Garanzia sul sito: www.toorx.it o, in caso di impossibilità di utilizzo del servizio online, alla spedizione del tagliando di Garanzia cartaceo, debitamente compilato, via posta all'indirizzo GARLANDO SPA – Via Regione Piemonte, 32 , Zona industriale, D1 – 15068 Pozzolo Formigaro (AL).

2.5 Conformemente alle indicazioni del "Codice del Consumo", si presume che i difetti di conformità manifestatisi entro SEI mesi dalla consegna del Prodotto esistessero già a tale data, a meno che tale ipotesi sia incompatibile con la natura del Prodotto o del difetto di conformità. Decorso tale termine resta onere del Consumatore fornire elementi di prova circa l'esistenza del difetto di conformità al tempo della consegna del Prodotto.

2.6 La sostituzione dell'intero Prodotto o di un suo componente non comporta una proroga della Garanzia. La Garanzia avrà termine alla scadenza dei 24 mesi dalla data di consegna del Prodotto originario.

2.7 Il Consumatore decade dai diritti di cui alla Garanzia, ove non denunci il difetto di conformità entro il termine di DUE mesi dalla scoperta dello stesso.

2.8 Il Consumatore che intende avvalersi dell'assistenza in Garanzia deve riportare il Prodotto al punto vendita, corredandolo di copia dello scontrino di acquisto, comprovante la copertura del periodo di Garanzia.

Art.3 ESCLUSIONI DELLA GARANZIA

3.1 La Garanzia è espressamente **esclusa** nei casi di:
- mancata osservanza delle istruzioni, indicazioni ed avvertenze finalizzate a consentire la corretta installazione/montaggio ed il regolare funzionamento del Prodotto;
- trascuratezza e/o negligenza nell'uso e nella manutenzione del Prodotto;
- uso del Prodotto a scopi terapeutici e/o riabilitativi;
- uso improprio del Prodotto;
- manomissioni del Prodotto;
- uso del Prodotto per finalità diverse da quelle per le quali il Prodotto è stato specificatamente concepito/progettato;
- danni causati dal trasporto o dalla spedizione del Prodotto;
- riparazione eseguita da centri assistenza non autorizzati da GARLANDO SPA;
- riparazione del prodotto da parte dell'utilizzatore stesso, tranne il caso in cui l'operazione di riparazione/sostituzione parti è autorizzata dal Centro Assistenza GARLANDO SPA;
- difetti di conformità che, per qualsiasi motivo, non possono in alcun modo farsi risalire ad azioni od omissioni del produttore.

3.2 Le regole di corretta installazione/montaggio, uso e manutenzione del Prodotto sono contenute nel presente manuale d'istruzioni, che costituisce parte integrante della Garanzia.

3.3 Si intende che l'usura conseguente al normale utilizzo del Prodotto e dei suoi componenti NON può in alcun modo configurare difetto di conformità e non può pertanto essere coperta dalla presente Garanzia.

Art.4 UTILIZZO PREVISTO E UTILIZZO IMPROPRIO DEL PRODOTTO

4.1 In considerazione dell'idoneità all'uso esclusivamente sportivo del presente Prodotto, GARLANDO SPA raccomanda il suo utilizzo a seguito del rilascio da parte di un medico di apposito certificato di idoneità fisica.

4.2 GARLANDO SPA declina ogni responsabilità per eventuali danni che possano, direttamente o indirettamente, derivare a persone, animali domestici e cose in conseguenza dell'inosservanza di tutte le istruzioni, indicazioni ed avvertenze contenute nell'apposito manuale d'istruzioni.

4.3 In particolare si dichiara che il Prodotto è assolutamente inidoneo ad uso terapeutico e/o riabilitativo e che l'eventuale verificazione di infortuni od insorgenza di patologie correlate a tale indebito utilizzo non potrà in alcun modo essere imputata al produttore.

Art.5 TERMINE FINALE DELLA GARANZIA

5.1 Salvo quanto previsto dalle precedenti clausole, trascorso il periodo di ventiquattro mesi di garanzia, ogni intervento di riparazione e/o sostituzione di componenti del Prodotto sarà posto totalmente a carico del Consumatore.

Garlando

GARLANDO SPA
Via Regione Piemonte, 32 - Zona Industriale D1
15068 - Pozzolo Formigaro (AL) - Italy
www.toorx.it - info@toorx.it